# LIFTPOST

# BBB /BSP-51

**BBB CYCLING.COM**
**SPAARNEPLEIN 2, 2515 VK**
**THE HAGUE. THE NETHERLANDS**

EN **MANUAL** / DE **HANDBUCH** / FR **MANUEL** / NL **HANDLEIDING** / ES **MANUAL** / PT **MANUAL** / IT **MANUALE** / HU **HASZNÁLATI UTASÍTÁS** / PL **PODRĘCZNIK** / CZ **UŽIVATELSKÁ PŘÍRUČKA** / JP **使用説明書** / RU **РУКОВОДСТВО ПОЛЬЗОВАТЕЛЯ** / SK **MANUÁL** / NO **HÅNDBOK**

❶

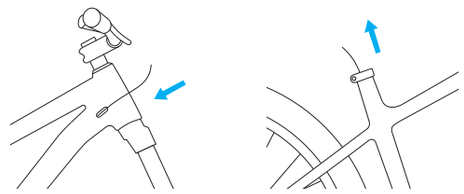

❷

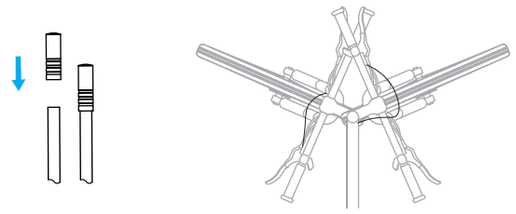

❸

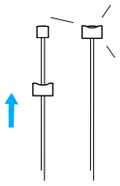

❹

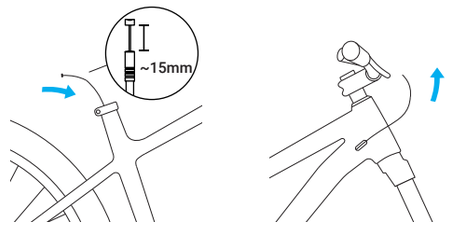


❺

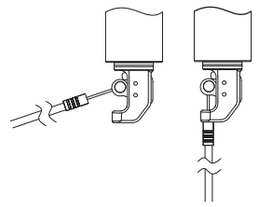

❻

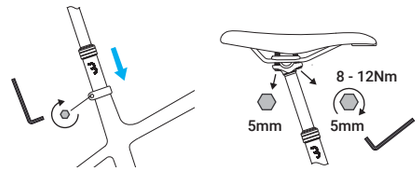


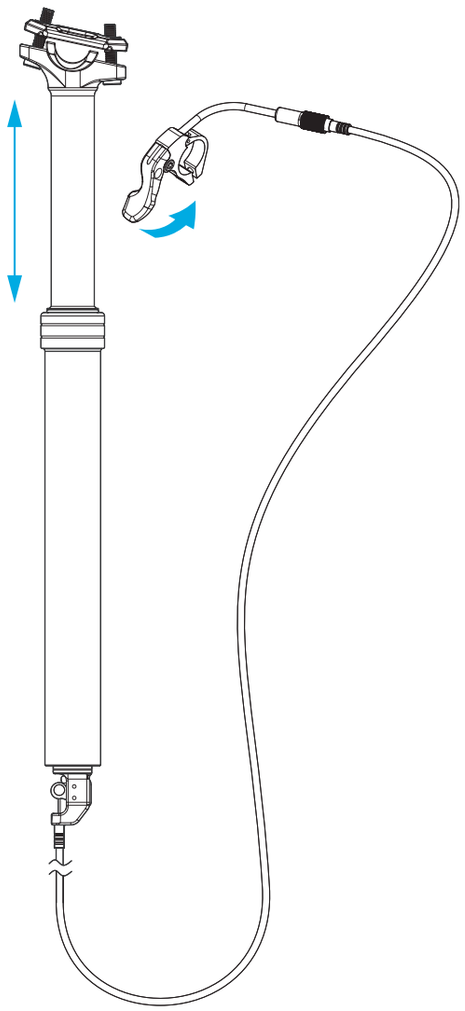

## ENGLISH

**WARNING**
- **Sold only by professional bicycle dealers. For proper installation, ask your BBB dealer.**
- **Before riding, be sure all bolts are tightened properly.**
- **Do not exceed the minimum extension as indicated on this BBB seatpost.**
- **When mounting additional items, like saddlebags, carriers etc. read the instructions of these additional items first.**
- **After mounting the seatpost always check carefully before the first ride, if the seatpost is fixed properly.**
- **Any seatpost you replace for safety reasons must be destroyed.**

**INSTALLATION**
- Be sure that this BBB seatpost you mount in your bicycle frame has got the proper compatible diameter. The seatpost should not have any play inside the frame and should not lower into the frame without resistance.
- Before installing this BBB seatpost into you bicycle frame, make sure that there are no sharp edges or imperfections in the seat tube of your frame. These sharp edges or imperfections will damage the seatpost and could lead to material failure.
- Apply grease on the internal surface of the bicycle's seat tube.
- Apply grease on the saddle clamp bolts and seatpost clamp bolts.

1. Begin by removing your current seatpost and saddle. Thread the cable housing through the bike frame or use the existing cable housing if applicable. Refer to your frame manufacturer's instructions for threading if needed.
2. Cut the cable housing to the desired length, approximately 10cm above the seat tube and 10cm towards the front. Securely attach the cable housing ends and ensure that the cable has enough slack for full range of motion when turning the handlebar both left and right. Please note that the required length may vary depending on your setup. If unsure, consult an experienced mechanic.
3. Place the barrel adapter onto the inner cable, ensuring that it is fully seated.
4. Carefully route the internal cable through the housing, from the back to the front. Handle the cable and housing with care to avoid kinks or sharp bends that could affect performance. Leave approximately 1.5mm of clearance on the barrel end.
5. Insert the cable with the barrel adapter into the dropper post actuator. Pull the actuator down and insert the cable into the designated slot. Place the cable housing into the bottom housing holder.
6. Insert the dropper post into the seat tube, making sure to insert it beyond the minimum insertion line. Mount the saddle on the seatpost and adjust the seatpost and saddle to your personal preference. Tighten the seat tube clamp according to the torque specifications recommended by the manufacturer.

## DEUTSCH

**WARNUNG**
- **Wird nur von professionellen Fahrradhändlern verkauft. Fragen Sie wegen der richtigen Installation Ihren BBB-Händler.**
- **Achten Sie vor dem Fahren darauf, dass alle Schrauben richtig angezogen sind.**
- **Die auf dieser BBB-Sattelstütze angegebene Auszugslänge darf nicht überschritten werden.**
- **Lesen Sie beim Anbringen zusätzlicher Elemente, wie Satteltaschen, Gepäckträger usw., zuerst die Anleitung für diese zusätzlichen Elemente durch.**
- **Überprüfen Sie nach der Montage der Sattelstütze vor der ersten Fahrt immer sorgfältig, ob die Sattelstütze richtig befestigt ist.**
- **Bitte machen Sie die aus Sicherheitsgründen ausgetauschte Sattelstütze auf jeden Fall unbrauchbar.**

**MONTAGE**
- Achten Sie darauf, dass die BBB-Sattelstütze, die Sie an Ihren Fahrradrahmen montieren, den richtigen kompatiblen Durchmesser hat. Die Sattelstütze sollte kein Spiel im Rahmen haben und sollte nicht ohne Widerstand in den Rahmen rutschen.
- Bevor Sie diese BBB-Sattelstütze in Ihren Fahrradrahmen einbauen, stellen Sie sicher, dass sich am Sitzrohr Ihres Rahmens keine scharfen Kanten oder Fehlerstellen befinden. Diese scharfen Kanten oder Fehlerstellen beschädigen die Sattelstütze und könnten zu Materialausfall führen.
- Bringen Sie Schmierfett auf der Innen-fläche des Sitzrohrs des Fahrrads auf.
- Die Sattelklemm-und Sattelstütz-schrauben müssen mit Schmiermitteln verwendet werden.

1. Entfernen Sie zunächst Ihre aktuelle Sattelstütze und Ihren Sattel. Führen Sie das Kabelgehäuse durch den Fahrradrahmen oder verwenden Sie das vorhandene Kabelgehäuse, sofern zutreffend. Beachten Sie die Anweisungen des Rahmenherstellers zum Durchführen, falls erforderlich.
2. Schneiden Sie das Kabelgehäuse auf die gewünschte Länge, etwa 10 cm über dem Sitzrohr und 10 cm nach vorne. Befestigen Sie die Enden des Kabelgehäuses sicher und stellen Sie sicher, dass das Kabel genügend Spielraum für den vollen Bewegungsumfang hat, wenn Sie den Lenker nach links und rechts drehen. Bitte beachten Sie, dass die erforderliche Länge je nach Ihrer Konfiguration variieren kann. Wenn Sie sich nicht sicher sind, konsultieren Sie einen erfahrenen Mechaniker.
3. Setzen Sie den Kabeladapter vorsichtig auf das Innenkabel, und stellen Sie sicher, dass er vollständig eingesetzt ist.
4. Leiten Sie das Innenkabel vorsichtig von hinten nach vorne durch das Gehäuse. Handhaben Sie das Kabel und das Gehäuse sorgfältig, um Knicke oder scharfe Biegungen zu vermeiden, die die Leistung beeinträchtigen könnten. Lassen Sie an der Barrel-Ende ca. 1,5 mm Freiraum.
5. Führen Sie das Kabel mit dem Kabeladapter in den Dropper-Post-Aktor ein. Ziehen Sie den Aktor nach unten und führen Sie das Kabel in den dafür vorgesehenen Schlitz ein. Platzieren Sie das Kabelgehäuse in der unteren Halterung.
6. Setzen Sie die Dropper-Post in das Sitzrohr ein und stellen Sie sicher, dass sie über die Mindesteinfügungslinie hinaus eingesetzt wird. Befestigen Sie den Sattel auf der Sattelstütze und passen Sie Sattelstütze und Sattel nach Ihren persönlichen Vorlieben an. Ziehen Sie die Sitzrohrklemme entsprechend den vom Hersteller empfohlenen Drehmomentangaben fest.

## FRANÇAIS

**AVERTISSEMENT**
- **Disponible à la vente uniquement auprès de revendeurs de vélos professionnels. Contactez votre revendeur BBB pour procéder à une installation adéquate.**
- **Avant toute utilisation, vérifiez que tous les boulons sont correctement serrés.**
- **Ne dépassez pas l'extension minimum indiquée sur cette tige de selle BBB.**
- **Lorsque vous montez des éléments supplémentaires, tels qu'une sacoche ou un porte-bagages, lisez tout d'abord les instructions de ces éléments.**
- **Après avoir monté la tige de selle, vérifiez toujours qu'elle est correctement fixée avant chaque utilisation.**
- **Pour des raisons de sécurité, vous devez détruire toute tige de selle remplacée.**

**INSTALLATION**
- Vérifiez que le diamètre de la tige de selle BBB que vous montez sur le cadre de votre vélo est compatible. La tige de selle ne doit pas avoir de jeu à l'intérieur du cadre et ne doit pas s'abaisser dans le cadre sans résistance.
- Avant d'installer cette tige de selle BBB dans le cadre, vérifiez que le tube du cadre ne comporte aucun angle pointu ou imperfection. Des angles pointus ou imperfections peuvent endommager la tige de selle et entraîner une défaillance du matériel.
- Appliquez de la graisse sur la surface interne du tube de la selle.
- Appliquer de la graisse sur les vis de serrage de la selle et du tube de selle.

1. Commencez par retirer votre tige de selle et votre selle actuelles. Passez le boîtier de câble à travers le cadre du vélo ou utilisez le boîtier de câble existant, si applicable. Consultez les instructions du fabricant du cadre pour le passage du câble, si nécessaire.
2. Coupez le boîtier de câble à la longueur désirée, environ 10 cm au-dessus du tube de selle et 10 cm vers l'avant. Attachez solidement les extrémités du boîtier de câble et assurez-vous que le câble a suffisamment de mou pour un mouvement complet lorsque vous tournez le guidon à gauche et à droite. Veuillez noter que la longueur requise peut varier en fonction de votre configuration. Si vous avez des doutes, consultez un mécanicien expérimenté.
3. Placez l'adaptateur de barillet sur le câble interne, en vous assurant qu'il est bien en place.
4. Acheminez soigneusement le câble interne à travers le boîtier, de l'arrière vers l'avant. Manipulez le câble et le boîtier avec précaution pour éviter les plis ou les coudes brusques qui pourraient affecter les performances. Laissez environ 1,5 mm de dégagement à l'extrémité du barillet.
5. Insérez le câble avec l'adaptateur de barillet dans l'actionneur de tige de selle télescopique. Abaissez l'actionneur et insérez le câble dans l'emplacement prévu. Placez le boîtier de câble dans le support inférieur.
6. Insérez la tige de selle télescopique dans le tube de selle, en veillant à l'insérer au-delà de la ligne d'insertion minimale. Montez la selle sur la tige de selle et ajustez la tige de selle et la selle selon vos préférences personnelles. Serrez le collier de serrage du tube de selle selon les spécifications de couple recommandées par le fabricant.

## NEDERLANDS

**WAARSCHUWING**
- **Verkoop alleen door professionele fietswinkels. Voor de juiste montage, vraag je BBB dealer.**
- **Controleer voor elke rit of alle bouten goed zijn aangedraaid.**
- **Monteer de zadelpen nooit hoger dan staat aangeven op deze BBB zadelpen.**
- **Indien men accessoires zoals zadeltasjes, dragers etc. gaat monteren, lees dan de bijhorende instructies op voorhand.**
- **Controleer voor de eerste rit of de zadelpen op de juiste wijze is gemonteerd.**
- **Elke zadelpen welke om veiligheids redenen vervangen is, dient vernietigd te worden.**

**INSTALLATIE**
- Wees er zeker van dat deze BBB zadelpen de juiste passende diameter voor uw fietsframe heeft. De zadelpen mag geen speling in het frame hebben en mag niet zonder weerstand in het frame zakken.
- Zorg ervoor dat de binnezijde van de zadelbuis van het frame vrij is van scherpe randen of oneffenheden voordat men deze BBB zadelpen gaat monteren. Deze scherpe randen of oneffenheden kunnen de zadelpen beschadigen en kunnen tot het falen van het materiaal leiden.
- Breng vet aan op de binnenzijde van de zadelbuis van het frame.
- Breng vet aan op de bouten van de zadelklem en op de bouten van de zadelpenklem.

1. Begin met het verwijderen van uw huidige zadelpen en zadel. Rijg de kabelbehuizing door het fietsframe of gebruik de bestaande kabelbehuizing indien van toepassing. Raadpleeg de instructies van de framefabrikant voor het inrijgen indien nodig.
2. Knip de kabelbehuizing op de gewenste lengte, ongeveer 10 cm boven de zadelpen en 10 cm naar voren. Bevestig de uiteinden van de kabelbehuizing stevig en zorg ervoor dat de kabel voldoende speling heeft voor een volledige bewegingsvrijheid bij het draaien van het stuur naar links en rechts. Houd er rekening mee dat de vereiste lengte kan variëren afhankelijk van uw installatie. Raadpleeg bij twijfel een ervaren monteur.
3. Plaats de barrel-adapter op de binnenkabel en zorg ervoor dat deze volledig is geplaatst.
4. Leid de interne kabel voorzichtig door de behuizing, van achteren naar voren. Behandel de kabel en behuizing voorzichtig om knikken of scherpe bochten te voorkomen die de prestaties kunnen beïnvloeden. Laat ongeveer 1,5 mm speling over aan het einde van het barrel.
5. Steek de kabel met de barrel-adapter in de actuator van de verstelbare zadelpen. Trek de actuator omlaag en steek de kabel in de aangewezen gleuf. Plaats de kabelbehuizing in de onderste houder.
6. Steek de verstelbare zadelpen in de zadelbuis en zorg ervoor dat deze verder wordt ingebracht dan de minimale inbrenglijn. Monteer het zadel op de zadelpen en stel de zadelpen en het zadel naar uw persoonlijke voorkeur in. Draai de klem van het zadelpenbuisje vast volgens de aanbevolen aanhaalmomenten van de fabrikant.

## ESPAÑOL

**AVISO**
- **De venta sólo en distribuidores de bicicletas profesionales . Pregunte a un distribuidor BBB cómo realizar la instalación correctamente.**
- **Antes de montar en la bicicleta, asegúrese de que todos los tornillos estén bien apretados.**
- **No extienda la tija BBB más de lo que se indica.**
- **Cuando monte complementos o accesorios, como alforjas, transportines, etc. en la bicicleta, léase primero las instrucciones de cada uno de ellos.**
- **Después de colocar la tija, compruebe siempre con detenimiento si está sujeta correctamente antes de montar en bicicleta la primera vez.**
- **Por motivos de seguridad, las tijas que se sustituyan deberán destruirse.**

**INSTALACIÓN**
- Asegúrese de que la tija BBB que coloque en el cuadro de la bicicleta tenga el diámetro adecuado. La tija no debe bailar en el interior del cuadro ni debe ofrecer resistencia al introducirla.
- Antes de colocar la tija BBB en el cuadro de la bicicleta, asegúrese de que no haya rebabas ni bordes cortantes en el tubo del sillín del cuadro, ya que se dañaría la tija y podría estropearse el material.
- Aplique grasa en la superficie interior del tubo del sillín de la bicicleta.
- Aplique grasa en los tornillos la cabeza de la tija y en los de la abrazadera de cierre de tija.

1. Comienza por quitar tu tija de sillín y el asiento actual. Enhebra el revestimiento del cable a través del cuadro de la bicicleta o utiliza el revestimiento de cable existente si corresponde. Consulta las instrucciones del fabricante del cuadro para el enhebrado si es necesario.
2. Corta el revestimiento del cable a la longitud deseada, aproximadamente 10 cm por encima del tubo del asiento y 10 cm hacia adelante. Une de forma segura los extremos del revestimiento del cable y asegúrate de que el cable tenga suficiente holgura para un rango completo de movimiento al girar el manillar hacia la izquierda y hacia la derecha. Ten en cuenta que la longitud requerida puede variar según tu configuración. Si no estás seguro, consulta a un mecánico experimentado.
3. Coloca el adaptador de barril en el cable interno, asegurándote de que esté completamente ajustado.
4. Enruta cuidadosamente el cable interno a través del revestimiento, desde la parte trasera hacia la delantera. Manipula el cable y el revestimiento con cuidado para evitar pliegues o curvas bruscas que puedan afectar el rendimiento. Deja aproximadamente 1,5 mm de espacio libre en el extremo del barril.
5. Inserta el cable con el adaptador de barril en el actuador de la tija telescópica. Tira hacia abajo del actuador e inserta el cable en la ranura designada. Coloca el revestimiento del cable en el soporte inferior.
6. Inserta la tija telescópica en el tubo del asiento, asegurándote de insertarla más allá de la línea de inserción mínima. Monta el asiento en la tija y ajusta la tija y el asiento según tus preferencias personales. Aprieta la abrazadera del tubo del asiento de acuerdo con las especificaciones de torque recomendadas por el fabricante.

## PORTUGUÊS

**AVISO**
- **Vendido apenas por concessionários de bicicletas profissionais. Para uma correcta instalação, consulte o seu concessionário BBB.**
- **Antes de andar, certifique-se de que todos os parafusos estão devidamente apertados.**
- **Não ultrapasse a extensão mínima indicada neste espigão de selim da BBB.**
- **Antes de montar itens adicionais como bolsas de selim, porta-bagagens, etc., leia as instruções fornecidas com os mesmos.**
- **Depois de montar o espigão de selim e antes de voltar a andar, verifique sempre, com todo o cuidado, se ficou devidamente fixado.**
- **Qualquer espigão de selim substituído por motivos de segurança deverá ser destruído.**

**INSTALAÇÃO**
- Certifique-se de que este espigão de selim da BBB tem o diâmetro adequado para ser montado no quadro da sua bicicleta. O espigão de selim não deve apresentar nenhuma folga dentro do quadro nem penetrar no quadro sem resistência.
- Antes de instalar este espigão de selim da BBB no quadro da sua bicicleta, certifique-se de o tubo de selim do quadro não apresenta arestas aguçadas nem imperfeições. Estas arestas aguçadas ou imperfeições poderão danificar o espigão de selim e originar falhas do material.
- Aplique massa lubrificante na superfície interna do tubo de selim da bicicleta.
- Lubrificar os parafusos da abraçadeira e do espigão de selim.

1. Comece removendo a sua tampa de selim atual e o assento. Passe o revestimento do cabo através do quadro da bicicleta ou use o revestimento do cabo existente, se aplicável. Consulte as instruções do fabricante do quadro para a passagem do cabo, se necessário.
2. Corte o revestimento do cabo no comprimento desejado, aproximadamente 10cm acima do tubo do selim e 10cm para a frente. Prenda firmemente as extremidades do revestimento do cabo e certifique-se de que o cabo tenha folga suficiente para uma amplitude total de movimento ao girar o guidão para a esquerda e para a direita. Por favor, note que o comprimento necessário pode variar dependendo da sua configuração. Se estiver inseguro, consulte um mecânico experiente.
3. Coloque o adaptador de barril no cabo interno, garantindo que esteja totalmente encaixado.
4. Roteie cuidadosamente o cabo interno através do revestimento, de trás para frente. Manuseie o cabo e o revestimento com cuidado para evitar dobras ou curvas acentuadas que possam afetar o desempenho. Deixe aproximadamente 1,5mm de folga na extremidade do barril.
5. Insira o cabo com o adaptador de barril no atuador do canote retrátil. Puxe o atuador para baixo e insira o cabo no slot designado. Coloque o revestimento do cabo no suporte inferior.
6. Insira o canote retrátil no tubo do selim, garantindo que esteja inserido além da linha de inserção mínima. Monte o assento no canote e ajuste o canote e o assento de acordo com suas preferências pessoais. Aperte a braçadeira do tubo do selim de acordo com as especificações de torque recomendadas pelo fabricante.

## ITALIANO

**AVVERTENZA**
- **Venduto solo dai rivenditori di biciclette professionali. Per una corretta installazione, rivolgersi al rivenditore BBB.**
- **Prima della marcia, assicurarsi che tutti i bulloni siano serrati correttamente.**
- **Non superare l'estensione minima come indicato su questo reggisella BBB.**
- **Prima di montare elementi aggiuntivi, quali borse laterali, portabagagli ecc., leggere le relative istruzioni.**
- **Dopo aver montato il reggisella, controllare sempre con attenzione, prima della marcia, se è stato fissato correttamente.**
- **Ogni reggisella sostituito per motivi di sicurezza deve essere eliminato.**

**INSTALLAZIONE**
- Assicurarsi che il reggisella BBB montato sul telaio della bicicletta abbia un diametro compatibile. Il reggisella non deve avere nessun gioco all'interno del telaio e non deve comprimersi nel telaio senza resistenza.
- Prima di montare il reggisella BBB sul telaio della bicicletta, controllare che sul tubo della sella del telaio non siano presenti spigoli vivi o imperfezioni. Tali spigoli vivi o imperfezioni danneggiano il reggisella e potrebbero provocare un deterioramento del materiale.
- Applicare il grasso sulla superficieinterna del tubo della sella della bicicletta.
- Applicare del grasso sulle viti del morsetto della sella e sulle viti del reggisella.

1. Inizia rimuovendo la tua attuale reggisella e sella. Infilare il rivestimento del cavo attraverso il telaio della bicicletta o utilizzare il rivestimento del cavo esistente, se applicabile. Consultare le istruzioni del produttore del telaio per l'infilatura, se necessario.
2. Tagliare il rivestimento del cavo alla lunghezza desiderata, circa 10 cm sopra il tubo sella e 10 cm in avanti. Fissare saldamente le estremità del rivestimento del cavo e assicurarsi che il cavo abbia abbastanza gioco per un'ampia gamma di movimento quando si gira il manubrio a sinistra e a destra. Si tenga presente che la lunghezza richiesta può variare a seconda dell'installazione. In caso di dubbio, consultare un meccanico esperto.
3. Posizionare l'adattatore a barilotto sul cavo interno, assicurandosi che sia completamente inserito.
4. Instradare con attenzione il cavo interno attraverso il rivestimento, da dietro verso davanti. Maneggiare il cavo e il rivestimento con cura per evitare pieghe o curve brusche che potrebbero influire sulle prestazioni. Lasciare circa 1,5 mm di spazio libero all'estremità del barilotto.
5. Inserire il cavo con l'adattatore a barilotto nell'attuatore del reggisella telescopico. Tirare verso il basso l'attuatore e inserire il cavo nello slot designato. Posizionare il rivestimento del cavo nel supporto inferiore.
6. Inserire il reggisella telescopico nel tubo sella, assicurandosi di inserirlo oltre la linea di inserimento minima. Montare la sella sul reggisella e regolare il reggisella e la sella secondo le proprie preferenze personali. Serrare il morsetto del tubo sella secondo le specifiche di coppia consigliate dal produttore.

## MAGYAR

**FIGYELMEZTETÉS**
- **Csak kerékpárszaküzletekben kapható. A helyes felszerelésről érdeklődjön a BBB-t árusító kereskedőnél.**
- **Kerékpározás előtt győződjön meg róla, hogy minden csavar megfelelően meg van-e húzva.**
- **A BBB nyeregcsövön levő jelölésnél ne húzza ki jobban a nyeregcsövet.**
- **További elemek, például nyeregtáskák, hordozók stb. felszerelésekor először olvassa el ezeknek a kiegészítőknek a használati utasítását.**
- **A nyeregcső felszerelése után, az első út előtt alaposan ellenőrizze, hogy a nyeregcső megfelelően van-e rögzítve.**
- **A biztonsági okokból lecserélt nyeregcsövet meg kell semmisíteni.**

**FELSZERELÉS**
- Figyeljen oda, hogy csak olyan kerékpárvázra szerelje fel ezt a BBB nyeregcsövet, amely kompatibilis átmérővel rendelkezik. A nyeregcső nem lötyöghet a vázban, és nem csúszhat be a vázba ellenállás nélkül.
- Mielőtt felszereli ezt a BBB nyeregcsövet, győződjön meg róla, hogy a váz nyeregcsőhüvelyén nincsenek-e élek vagy tökéletlenségek. Az élek és tökéletlenségek károsítják a nyeregcsövet, és az anyag tönkremeneteléhez vezethetnek.
- Zsírozza meg a nyeregcsőhüvely belső felületét.
- Mindig használjon kenőanyagot a nyereg és nyeregcső bilincs csavarjainak megfeszítésekor.

1. Kezdje a jelenlegi nyeregburkolat és nyereg eltávolításával. Menetesítse át a kábelburkolást a bicikli vázában, vagy használja a meglévő kábelburkolást, ha alkalmazható. Ha szükséges, tekintse meg a vázgyártó utasításait a menetesítéshez.
2. Vágja le a kábelburkolást a kívánt hosszra, kb. 10 cm-rel a nyeregtubus felett és 10 cm-rel előre. Rögzítse a kábelburkolás végét biztonságosan, és győződjön meg róla, hogy a kábelnek elegendő nyulása van a kormány teljes mozgástartományához balra és jobbra fordításkor. Vegye figyelembe, hogy a szükséges hossz a beállításától függően változhat. Bizonytalanság esetén konzultáljon tapasztalt szerelővel.
3. Helyezze a hordozóadaptert a belső kábelre, és győződjön meg róla, hogy teljesen illeszkedik.
4. Vigyázzanak, hogy óvatosan vezessék az belső kábelt a burkolaton keresztül, hátulról előre. Ügyeljen arra, hogy vigyázzon a kábelre és a burkolatra, hogy elkerülje a hajlításokat vagy éles görbéket, amelyek befolyásolhatják a teljesítményt. Hagyjon kb. 1,5 mm helyet a hordozó végén.
5. Helyezze be a kábelt a hordozó adapterrel a teleszkópos ülésrúd aktuátorába. Húzza le az aktuátort és helyezze be a kábelt a kijelölt nyílásba. Helyezze a kábelburkolást az alsó tartóba.
6. Helyezze be a teleszkópos ülésrudat a nyeregtubusba, ügyelve arra, hogy a minimális behelyezési vonalon túl helyezze be. Szerelje fel a nyerget az ülésrúdra, és állítsa be az ülésrudat és a nyerget a személyes igényeinek megfelelően. Húzza meg a nyeregtubus rögzítőcsavart a gyártó által ajánlott nyomatékspecifikációk szerint.

## POLSKI

**OSTRZEŻENIE**
- **Sprzedawana wyłącznie przez profesjonalnych sprzedawców części rowerowych. Sprzedawca produktów firmy BBB udzieli wszelkich informacji dotyczących montażu.**
- **Przed rozpoczęciem jazdy sprawdzić, czy wszystkie śruby dokręcone są poprawnie.**
- **Nie przekraczać minimalnego przedłużenia, jak wskazano na sztycy firmy BBB.**
- **Podczas montażu dodatkowych elementów, takich jak różnego rodzaju torby, najpierw przeczytać instrukcje do nich dołączone.**
- **Po zamontowaniu sztycy przed pierwszą jazdą zawsze sprawdzać, czy montażu dokonano prawidłowo.**
- **Każdą sztycę wymienioną ze względów bezpieczeństwa należy zniszczyć.**

**MONTAŻ**
- Należy upewnić się, że montowana sztyca firmy BBB ma odpowiednią średnicę. Sztyca nie powinna wykazywać żadnych luzów wewnątrz ramy i nie powinna obniżać się bez oporu.
- Przed zamontowaniem sztycy BBB na ramie roweru należy upewnić się, że w ramie — w części, w której montuje się sztyce — nie ma żadnych ostrych krawędzi lub wad. Ostre krawędzie lub wady mogą uszkodzić sztycę i doprowadzić do zniszczenia materiału.
- Na wewnętrzną powierzchnię rurki do montażu sztycy nanieść smar.
- Nasmaruj śruby obejmy podsiodłowej i jarzemka wspornika siodła.

1. Rozpocznij od usunięcia obecnego słupka siodełka i siodełka. Przełóż osłonę kablową przez ramę roweru lub użyj istniejącej osłony kablowej, jeśli jest dostępna. Jeśli jest to konieczne, zapoznaj się z instrukcjami producenta ramy dotyczącymi przewlekania kabla.
2. Przeciąć osłonę kablową na żądaną długość, około 10 cm powyżej rury podsiodłowej i 10 cm w kierunku przedniego koła. Dokładnie przymocuj końce osłony kablowej i upewnij się, że kabel ma wystarczająco dużo luzu, aby zapewnić pełen zakres ruchu przy skręcaniu kierownicą zarówno w lewo, jak i w prawo. Należy zauważyć, że wymagana długość może się różnić w zależności od konfiguracji. Jeśli masz wątpliwości, skonsultuj się z doświadczonym mechanikiem.
3. Umieść adapter baryłkowy na wewnętrznym kablu, upewniając się, że jest on w pełni osadzony.
4. Ostrożnie poprowadź wewnętrzny kabel przez osłonę, od tyłu do przodu. Obchodź się z kablem i osłoną ostrożnie, aby uniknąć zagnieceń lub ostrych zakrętów, które mogą wpłynąć na działanie. Pozostaw około 1,5 mm luzu na końcu baryłki.
5. Włóż kabel z adapterem baryłkowym do napędu podnośnika. Pociągnij napęd w dół i włóż kabel do wyznaczonego otworu. Umieść osłonę kablową w dolnym uchwycie osłony.
6. Włóż podnośnik do rury podsiodłowej, upewniając się, że wkładasz go powyżej linii minimalnego wkładu. Zamontuj siodło na słupku siodełka i dostosuj słup siodełka i siodło do swoich preferencji. Dokręć zacisk rury podsiodłowej zgodnie z zalecanymi specyfikacjami momentu dokręcenia producenta.

## ČESKÝ

**VAROVÁNÍ**
- **Dodáváno pouze profesionálními prodejci kol. Postup správné instalace si vyžádejte u prodejce společnosti BBB.**
- **Před jízdou zkontrolujte, zda jsou řádně utaženy všechny šrouby.**
- **Nepřekračujte maximální délku vysunutí, vyznačenou na sedlovce BBB.**
- **Před montáží dalšího příslušenství, např. brašen, nosičů apod., si nejprve přečtěte pokyny.**
- **Po namontování sedlovky a před první jízdou vždy pečlivě zkontrolujte její řádné uchycení.**
- **Sedlovka, kterou vyměníte z bezpečnostních důvodů, musí být zlikvidována.**

**MONTÁŽ**
- Zkontrolujte, zda má sedlovka BBB, kterou hodláte namontovat do rámu svého kola, vhodný průměr. Sedlovka nesmí vykazovat v rámu žádnou vůli a nesmí se zasouvat bez odporu.
- Před montáží této sedlovky BBB do rámu se ujistěte, že na podsedlové trubce rámu nejsou ostré hrany ani jiné defekty. Ostré hrany nebo defekty by poškodily sedlovku a mohlo by dojít k selhání materiálu.
- Na vnitřní plochu podsedlové trubky rámu naneste tuk.
- Aplikujte mazadlo na šrouby sedlovky a podsedlové objímky.
- Začněte odstraněním stávající sedlovky a sedla. Protáhněte obal kabelu rámem kola nebo použijte existující obal kabelu, pokud je to možné. Pokud je nutné, postupujte podle pokynů výrobce rámu pro protažení kabelu.
- Přesně zastřihněte obal kabelu na požadovanou délku, přibližně 10 cm nad sedlovou trubkou a 10 cm směrem dopředu. Pevně připevněte konce obalu kabelu a ujistěte se, že kabel má dostatečnou volnost pro plný rozsah pohybu při otočení řídítek jak vlevo, tak vpravo. Vezměte prosím na vědomí, že požadovaná délka se může lišit v závislosti na vašem nastavení. Pokud si nejste jistí, konzultujte zkušeného mechanika.
- Umístěte bubenový adaptér na vnitřní kabel a ujistěte se, že je správně usazený.
- Opatrně protáhněte interní kabel skrze obal od zadní části směrem dopředu. S kabelem a obalem zacházejte opatrně, abyste předešli záhybům nebo ostrým zatáčkám, které by mohly ovlivnit výkon. Nechte na konci bubenového adaptéru přibližně 1,5 mm prostoru.
- Vložte kabel s bubenovým adaptérem do aktuátoru zdvihu sedlovky. Stáhněte aktuátor dolů a vložte kabel do určeného otvoru. Umístěte obal kabelu do spodního držáku.
- Vložte zdvihací sedlovku do sedlové trubky, ujistěte se, že je zasunuta za minimální linku zasunutí. Připevněte sedlo na sedlovku a nastavte si výšku sedlovky a sedla podle svých předností. Pevně utáhněte svorku sedlové trubky podle doporučených momentů utahování výrobcem.

## 日本語

**警告**
- **自転車専門ディーラーの限定取扱品です。取付けは、BBB ディーラーにご用命ください。**
- **自転車の使用前に、すべてのボルトがしっかりと締まっていることを確認してください。**
- **BBB シートポストに表示される「はめ合わせ限界標識」が見えなくなるまで差し込んでください。**
- **サドルバッグやキャリアなどの付属物を取り付ける際は、最初に各製品の取扱説明書をお読みください。**
- **取付けが完了したら、シートポストがしっかりと固定されているかどうかを確認してから自転車をご使用ください。**
- **安全上の理由で取り替えたシートポストは、必ず廃棄してください。**

**取付けについて**
- 本品の直径が自転車フレームに対応するサイズであることを確認してください。シートポストとフレームの間に遊びがあったり、シートポストが抵抗なしにフレームへ沈み込んだりしてはいけません。
- 本品を自転車フレームへ取り付ける際、フレームのシートチューブにとがった箇所や欠陥がないことを確認してください。とがった箇所や欠陥があるとシートポストが破損し、材料の破壊につながるおそれがあります。
- シートチューブ内側の表面にグリースを塗布します。
- サドルクランプボルトとシートポストクランプボルトにグリスを塗布して下さい。

1. 現在のシートポストとサドルを取り外してください。ケーブルハウジングを自転車のフレームに通すか、既存のケーブルハウジングを使用してください。必要な場合は、フレームメーカーの指示に従ってケーブルハウジングを通してください。
2. ケーブルハウジングを希望の長さにカットし、シートチューブから約10cm上部と前方に10cmの位置にしっかりと取り付けてください。ハンドルを左右に完全な範囲で回転させたとき に、ケーブルに十分な余裕があることを確認してください。必要な長さは、設定によって異なる場合がありますので、不明な点は経験豊富なメカニックに相談してください。
3. バレルアダプタをインナーケーブルに取り付け、完全に装着されていることを確認してください。
4. ケーブルとハウジングを注意深く後部から前部に向けて通してください。パフォーマンスに影響を与える可能性があるツイストや急な曲がりを避けるために、ケーブルとハウジングを注意深く取り扱ってください。バレルエンドには約1.5mmのクリアランスを残してください。
5. バレルアダプタ付きのケーブルをドロッパーポストのアクチュエータに挿入してください。アクチュエータを下げて、ケーブルを指定のスロットに挿入してください。ケーブルハウジングを下部のホルダーに配置してください。
6. ドロッパーポストをシートチューブに挿入し、最小挿入ラインを超えて挿入してください。シートポストにサドルを取り付け、個人の好みに合わせてシートポストとサドルを調整してください。製造元の推奨トルク仕様に従ってシートチューブクランプを締めてください。

## РУССКИЙ

**ВНИМАНИЕ**
- **Продается только профессиональными велосипедными дилерами. Правильную установку может выполнить дилер нашей компании.**
- **Перед началом поездки обязательно проверьте затяжку всех болтов.**
- **Не превышайте максимального допустимого выдвижения, определенного для данного подседельного штыря.**
- **При установке дополнительных элементов, например седельных сумок, держателей и т. д., прочтите вначале инструкции к этим элементам.**
- **Закончив монтаж подседельного штыря, перед первой поездкой следует тщательно проверить, надежно ли штырь закреплен.**
- **После замены снятый подседельный штырь в целях безопасности следует привести в негодность.**

**УСТАНОВКА**
- Подседельный штырь BBB, который крепится на велосипедной раме, должен иметь соответствующий диаметр. Подседельный штырь не должен перемещаться в раме и должен заходить в раму без труда.
- Перед установкой подседельного штыря BBB в велосипедную раму убедитесь в том, что на подседельной трубе рамы нет острых краев или дефектов. Эти острые края или дефекты могут повредить подседельный штырь и привести к поломке вследствие изменения свойств материала.
- Нанесите смазку на внутреннюю поверхность подседельной трубы велосипеда.
- Применяйте смазки для болтов зажима седла и болтов зажма подседельного штыря.

1. Начните с удаления текущего седлового штыря и седла. Протяните оболочку кабеля через раму велосипеда или используйте существующую оболочку кабеля, если это применимо. Если требуется, ознакомьтесь с инструкциями производителя рамы по протяжке кабеля.
2. Отрежьте оболочку кабеля до желаемой длины, примерно на 10 см выше трубы подседельника и на 10 см вперед. Тщательно закрепите концы оболочки кабеля и убедитесь, что у кабеля достаточно свободы для полного диапазона движения при повороте рулевого колеса влево и вправо. Обратите внимание, что требуемая длина может варьироваться в зависимости от вашей конфигурации. Если вы не уверены, проконсультируйтесь с опытным механиком.
3. Поместите барабанный адаптер на внутренний кабель, убедитесь, что он полностью сидит.
4. Осторожно протяните внутренний кабель через оболочку сзади вперед. Бережно обращайтесь с кабелем и оболочкой, чтобы избежать изгибов или резких изгибов, которые могут повлиять на работу. Оставьте примерно 1,5 мм зазора на конце барабана.
5. Вставьте кабель с барабанным адаптером в привод подъемника. Опустите привод вниз и вставьте кабель в указанный слот. Поместите оболочку кабеля в нижний держатель оболочки.
6. Вставьте подъемник в трубу подседельника, убедившись, что вставляете его за минимальную линию вставки. Установите седло на седловый штырь и отрегулируйте седловый штырь и седло по своему усмотрению. Затяните зажим трубы подседельника в соответствии с рекомендуемыми заводом-изготовителем техническими характеристиками затяжки.

## SLOVAK

**UPOZORNENIE**
- **Predáva sa iba v špecializovaných predajniach s bicyklami. Informácie o správnej montáži získate od predajcu značky BBB.**
- **Pred jazdou na bicykli skontrolujte, či sú všetky skrutky pevne pripevnené.**
- **Nepresahujte minimálny uvedený rozsah vysunutia, ktoré je určené pre toto sedadlo značky BBB.**
- **Ak k bicyklu pripájate ďalšie príslušenstvo, ako napríklad sedadlové tašky, nosiče atď., najprv si prečítajte pokyny určené pre toto príslušenstvo.**
- **Aj po montáži sedadla je potrebné pred každou jazdou na bicykli skontrolovať, či je sedadlo upevnené správne.**
- **Všetky sedadlá vymenené z

# LIFTPOST

# BBB /BSP-51

**BBB CYCLING.COM**
**SPAARNEPLEIN 2, 2515 VK**
**THE HAGUE. THE NETHERLANDS**

**EN MANUAL / DE HANDBUCH / FR MANUEL / NL HANDLEIDING / ES MANUAL / PT MANUAL / IT MANUALE / HU HASZNÁLATI UTASÍTÁS / PL PODRĘCZNIK / CZ UŽIVATELSKÁ PŘÍRUČKA / JP 使用説明書 / RU РУКОВОДСТВО ПОЛЬЗОВАТЕЛЯ / SK MANUÁL / NO HÅNDBOK**

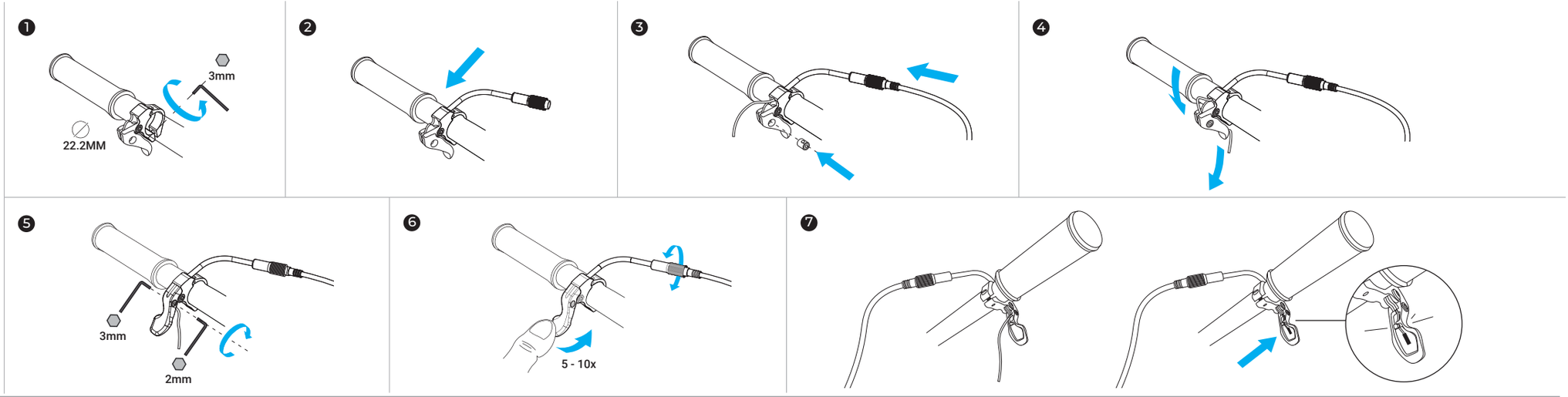


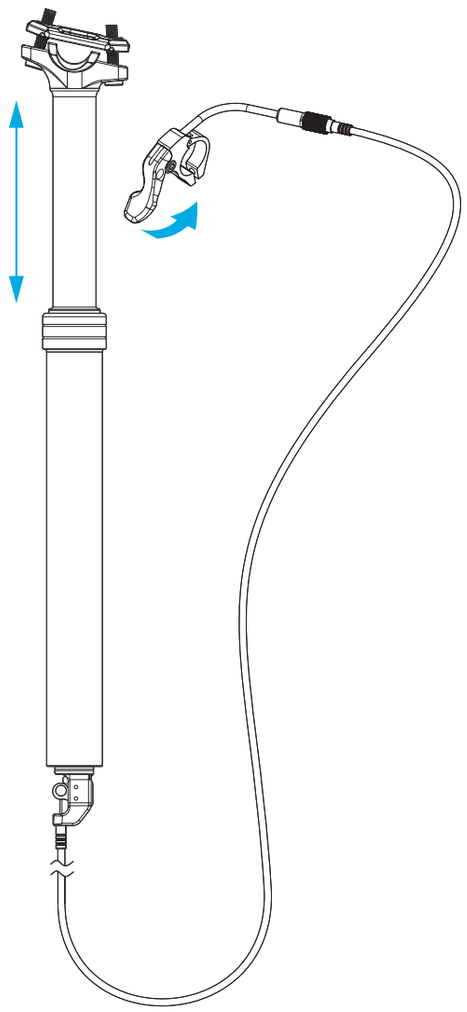

## ENGLISH

**WARNING**
- **Sold only by professional bicycle dealers. For proper installation, ask your BBB dealer.**
- **Before riding, be sure all bolts are tightened properly.**
- **After properly assembling the remote lever, ensure to check its function and ensure it is securely fixed.**

**INSTALLATION**
1. Mount the lever onto the handlebar, ensuring that it does not interfere with your shifter or brakes. Use a 3mm Allen wrench to firmly tighten the clamp with a maximum torque of 2Nm.
2. Insert the cable guide with barrel adjuster into the lever until it is properly seated.
3. Guide the dropper post inner cable through the barrel adjuster, ensuring that the cable housing is properly seated. Thread the cable through until it reaches the lever. Insert the barrel nut into the lever, paying attention to the orientation for the inner cable to pass through.
4. Thread the inner cable through the lever and the barrel nut. Rotate the barrel nut with a 3mm Allen wrench if necessary.
5. While applying tension to the inner cable, use a 2mm Allen wrench to tighten the barrel nut. Securely tighten by using a 3mm Allen wrench on the other side of the barrel nut.
6. Engage the lever repeatedly to ensure correct operation. Adjust the cable tension with the barrel adjuster: clockwise for more tension, counterclockwise for less tension. If there is excessive slack in the cable, loosen the barrel nut and repeat step 5.
7. Trim any excess cable using cable cutters, leaving approximately 10-15mm of length to accommodate the cable end. Use proper cable cutters to avoid fraying. Secure the cable end with pinch pliers and place the cable in the designated cavity.

## DEUTSCH

**WARNUNG**
- **Wird nur von professionellen Fahrradhändlern verkauft. Fragen Sie wegen der richtigen Installation Ihren BBB-Händler.**
- **Achten Sie vor dem Fahren darauf, dass alle Schrauben richtig angezogen sind.**
- **Nachdem der Fernhebel ordnungsgemäß montiert wurde, überprüfen Sie bitte seine Funktion und stellen Sie sicher, dass er ordnungsgemäß fixiert ist.**

**MONTAGE**
1. Befestigen Sie den Hebel am Lenker, stellen Sie sicher, dass er nicht mit Ihrem Schalthebel oder den Bremsen kollidiert. Verwenden Sie einen 3 mm Inbusschlüssel, um die Klemme fest anzuziehen, mit einem maximalen Drehmoment von 2 Nm.
2. Führen Sie den Kabelhalter mit Stellschraube in den Hebel ein, bis er richtig sitzt.
3. Führen Sie das Innenkabel der Absenkstütze durch den Kabelhalter, stellen Sie sicher, dass das Kabelgehäuse richtig sitzt. Fädeln Sie das Kabel ein, bis es den Hebel erreicht. Setzen Sie die Klemmnuss in den Hebel ein und achten Sie auf die Ausrichtung, damit das Innenkabel hindurchgeführt werden kann.
4. Fädeln Sie das Innenkabel durch den Hebel und die Klemmnuss. Drehen Sie die Klemmnuss mit einem 3 mm Inbusschlüssel, wenn nötig.
5. Unter Spannung des Innenkabels verwenden Sie einen 2 mm Inbusschlüssel, um die Klemmnuss festzuziehen. Ziehen Sie sie mit einem 3 mm Inbusschlüssel auf der anderen Seite der Klemmnuss sicher an.
6. Betätigen Sie den Hebel mehrmals, um die korrekte Funktion sicherzustellen. Einstellen der Kabelspannung mit der Stellschraube: Im Uhrzeigersinn für mehr Spannung, gegen den Uhrzeigersinn für weniger Spannung. Wenn das Kabel zu locker ist, lockern Sie die Klemmnuss und wiederholen Sie Schritt 5.
7. Schneiden Sie überschüssiges Kabel mit einem Kabelschneider ab und lassen Sie etwa 10-15 mm Länge für das Kabelende. Verwenden Sie einen geeigneten Kabelschneider, um ein Ausfransen zu vermeiden. Sichern Sie das Kabelende mit einer Klemmzange und legen Sie das Kabel in die dafür vorgesehene Aussparung.

## FRANÇAIS

**AVERTISSEMENT**
- **Disponible à la vente uniquement auprès de revendeurs de vélos professionnels. Contactez votre revendeur BBB pour procéder à une installation adéquate.**
- **Avant toute utilisation, vérifiez que tous les boulons sont correctement serrés.**
- **Après avoir assemblé correctement le levier de commande à distance, vérifiez sa fonctionnalité et assurez-vous qu'il est correctement fixé.**

**INSTALLATION**
1. Montez le levier sur le guidon en veillant à ce qu'il n'interfère pas avec votre levier de vitesses ou vos freins. Utilisez une clé Allen de 3 mm pour serrer fermement la pince avec un couple maximal de 2 Nm.
2. Insérez le guide de câble avec le réglage de tension dans le levier jusqu'à ce qu'il soit correctement en place.
3. Faites passer le câble intérieur de la tige de selle télescopique à travers le réglage de tension, en veillant à ce que le boîtier de câble soit correctement en place. Enfilez le câble jusqu'à ce qu'il atteigne le levier. Insérez l'écrou de raccordement dans le levier, en faisant attention à l'orientation pour le passage du câble intérieur.
4. Faites passer le câble intérieur à travers le levier et l'écrou de raccordement. Tournez l'écrou de raccordement avec une clé Allen de 3 mm si nécessaire
5. Tout en appliquant une tension sur le câble intérieur, utilisez une clé Allen de 2 mm pour serrer l'écrou de raccordement. Serrez fermement en utilisant une clé Allen de 3 mm de l'autre côté de l'écrou de raccordement.
6. Actionnez plusieurs fois le levier pour vérifier le bon fonctionnement. Ajustez la tension du câble avec le réglage de tension : dans le sens des aiguilles d'une montre pour plus de tension, dans le sens contraire des aiguilles d'une montre pour moins de tension. Si le câble est trop lâche, desserrez l'écrou de raccordement et répétez l'étape 5.
7. Coupez l'excédent de câble à l'aide d'une pince coupante, en laissant environ 10 à 15 mm de longueur pour l'extrémité du câble. Utilisez des pinces appropriées pour éviter l'effilochage. Fixez l'extrémité du câble avec une pince et placez le câble dans l'encoche prévue à cet effet.

## NEDERLANDS

**WAARSCHUWING**
- **Verkoop alleen door professionele fietswinkels. Voor de juiste montage, vraag je BBB dealer.**
- **Controleer voor elke rit of alle bouten goed zijn aangedraaid.**
- **Nadat de afstandsbedieningshendel correct is gemonteerd, controleer de functie ervan en zorg ervoor dat deze stevig is bevestigd.**

**INSTALLATIE**
1. Bevestig de hendel aan het stuur, zorg ervoor dat deze niet in de weg zit van mm inbussleutel om de klem stevig vast te zetten met een maximaal koppel van 2 Nm.
2. Plaats de kabelgeleider met stelschroef in de hendel totdat deze goed zit.
3. Leid de binnenkabel van de zadelpen door de kabelgeleider, zorg ervoor dat de kabelmantel goed zit. Rijg de kabel in totdat deze de hendel bereikt. Plaats de kabelnippel in de hendel en let op de oriëntatie zodat de binnenkabel erdoorheen kan.
4. Rijg de binnenkabel door de hendel en de kabelnippel. Draai de tonmoer indien nodig met een 3 mm inbussleutel.
5. Terwijl u spanning op de binnenkabel aanbrengt, gebruikt u een 2 mm inbussleutel om de tonmoer aan te draaien. Zet deze stevig vast met een 3 mm inbussleutel aan de andere kant van de tonmoer.
6. Bedien de hendel herhaaldelijk om de juiste werking te controleren. Pas de kabelspanning aan met de stelschroef: met de klok mee voor meer spanning, tegen de klok in voor minder spanning. Als er te veel speling in de kabel is, maak dan de kabelnippel los en herhaal stap 5.
7. Knip eventueel overtollige kabel af met een kabelschaar, laat ongeveer 10-15 mm lengte over voor het kabeleinde. Gebruik een geschikte kabelschaar om rafelen te voorkomen. Bevestig het kabeleinde met een krimptang en plaats de kabel in de daarvoor bestemde uitsparing.

## ESPAÑOL

**AVISO**
- **De venta sólo en distribuidores de bicicletas profesionales . Pregunte a un distribuidor BBB cómo realizar la instalación correctamente.**
- **Antes de montar en la bicicleta, asegúrese de que todos los tornillos estén bien apretados.**
- **Después de ensamblar correctamente la palanca remota, verifique su función y asegúrese de que esté correctamente fija.**

**INSTALACIÓN**
1. Monta la palanca en el manillar asegurándote de que no interfiera con tu cambio o frenos. Utiliza una llave Allen de 3 mm para apretar firmemente la abrazadera con un par máximo de 2 Nm.
2. Inserta la guía del cable con el ajustador de barril en la palanca hasta que esté correctamente encajado.
3. Guía el cable interior del poste telescópico a través del ajustador de barril, asegurándote de que el revestimiento del cable esté correctamente encajado. Enhebra el cable hasta que llegue a la palanca. Inserta la tuerca de barril en la palanca, prestando atención a la orientación para que el cable interior pase a través de ella.
4. Enhebra el cable interior a través de la palanca y la tuerca de barril. Gira la tuerca de barril con una llave Allen de 3 mm si es necesario.
5. Mientras aplicas tensión al cable i nterior, utiliza una llave Allen de 2 mm para apretar la tuerca de barril. Aprieta firmemente utilizando una llave Allen de 3 mm en el otro lado de la tuerca de barril.
6. Acciona la palanca repetidamente para asegurarte de que funciona correctamente. Ajusta la tensión del cable con el ajustador de barril: en sentido horario para más tensión, en sentido antihorario para menos tensión. Si hay demasiado holgura en el cable, afloja la tuerca de barril y repite el paso 5.
7. Corte qualquer excesso de cabo usando um cortador de cabos, deixando aproximadamente 10-15 mm de comprimento para acomodar a extremidade do cabo. Use um cortador de cabos adequado para evitar desfiamentos. Prenda a extremidade do cabo com alicate e coloque o cabo no compartimento designado.

## PORTUGUÊS

**AVISO**
- **Vendido apenas por concessionários de bicicletas profissionais. Para uma correcta instalação, consulte o seu concessionário BBB.**
- **Antes de andar, certifique-se de que todos os parafusos estão devidamente apertados.**
- **Após montar corretamente a alavanca remota, verifique sua função e certifique-se de que está fixada corretamente.**

**INSTALAÇÃO**
1. Monte a alavanca no guidão, garantindo que não interfira no seu trocador de marchas ou freios. Use uma chave Allen de 3 mm para apertar firmemente a braçadeira com um torque máximo de 2 Nm.
2. Insira o guia do cabo com o ajustador de barril na alavanca até que esteja corretamente encaixado.
3. Guie o cabo interno do canote retrátil através do ajustador de barril, garantindo que o revestimento do cabo esteja corretamente encaixado. Passe o cabo até alcançar a alavanca. Insira a porca de barril na alavanca, prestando atenção na orientação para que o cabo interno passe por ela.
4. Passe o cabo interno através da alavanca e da porca de barril. Gire a porca de barril com uma chave Allen de 3 mm, se necessário.
5. Enquanto aplica tensão ao cabo interno, use uma chave Allen de 2 mm para apertar a porca de barril. Aperte firmemente usando uma chave Allen de 3 mm no outro lado da porca de barril.
6. Acione a alavanca repetidamente para garantir o correto funcionamento. Ajuste a tensão do cabo com o ajustador de barril: no sentido horário para aumentar a tensão, no sentido anti-horário para diminuir a tensão. Se houver folga excessiva no cabo, afrouxe a porca de barril e repita o passo 5.
7. Corte qualquer excesso de cabo usando um cortador de cabos, deixando aproximadamente 10-15 mm de comprimento para acomodar a extremidade do cabo. Use um cortador de cabos adequado para evitar desfiamentos. Prenda a extremidade do cabo com alicate e coloque o cabo no compartimento designado.

## ITALIANO

**AVVERTENZA**
- **Venduto solo dai rivenditori di biciclette professionali. Per una corretta installazione, rivolgersi al rivenditore BBB.**
- **Prima della marcia, assicurarsi che tutti i bulloni siano serrati correttamente.**
- **Dopo aver assemblato correttamente la leva remota, controlla la sua funzione e assicurati che sia fissata correttamente.**

**INSTALLAZIONE**
1. Monta la leva sul manubrio, assicurandoti che non interferisca con il cambio o i freni. Utilizza una chiave Allen da 3 mm per stringere saldamente la morsetto con una coppia massima di 2 Nm.
2. Inserisci la guida del cavo con l'adattatore a barilotto nella leva finché non è correttamente posizionata.
3. Guida il cavo interno del reggisella telescopico attraverso l'adattatore a barilotto, assicurandoti che il rivestimento del cavo sia correttamente posizionato. Infilare il cavo fino a raggiungere la leva. Inserisci l'inserto a barilotto nella leva, prestando attenzione all'orientamento affinché il cavo interno passi attraverso di esso.
4. Fai passare il cavo interno attraverso la leva e l'inserto a barilotto. Ruota l'inserto a barilotto con una chiave Allen da 3 mm se necessario.
5. Mentre applichi tensione al cavo interno, utilizza una chiave Allen da 2 mm per stringere l'inserto a barilotto. Stringi saldamente utilizzando una chiave Allen da 3 mm dall'altro lato dell'inserto a barilotto.
6. Aziona la leva ripetutamente per verificare il corretto funzionamento. Regola la tensione del cavo con l'adattatore a barilotto: in senso orario per aumentare la tensione, in senso antiorario per diminuire la tensione. Se il cavo è eccessivamente allentato, allenta l'inserto a barilotto e ripeti il passaggio 5.
7. Taglia eventuali eccessi di cavo utilizzando un tronchesino, lasciando una lunghezza di circa 10-15 mm per ospitare l'estremità del cavo. Utilizza un tronchesino adeguato per evitare sfilacciamenti. Fissa l'estremità del cavo con delle pinze a becco e posiziona il cavo nella cavità designata.

## MAGYAR

**FIGYELMEZTETÉS**
- **Csak kerékpárszaküzletekben kapható. A helyes felszerelésről érdeklődjön a BBB-t árusító kereskedőnél.**
- **Kerékpározás előtt győződjön meg róla, hogy minden csavar megfelelően meg van-e húzva.**
- **Miután helyesen összeszerelte a távoli karokat, ellenőrizd a működésüket és győződj meg arról, hogy megfelelően rögzítve vannak.**

**FELSZERELÉS**
1. Rögzítse a kart a kormányra, ügyelve arra, hogy ne zavarja a váltó vagy a fék működését. Használjon egy 3 mm-es Allen kulcsot a csipesz feszessé történő meghúzásához, maximális 2 Nm-es nyomatékkal.
2. Helyezze be a kábeltámaszt a hordozóba a hordozó állítóval, amíg megfelelően be nem illesztve van.
3. Útmutassa az állítható magasságú nyereg belsejében lévő kábelt az állítóba, ügyelve arra, hogy a kábel burkolata megfelelően be legyen illesztve. Húzza be a kábelt, amíg el nem éri a kart. Helyezze be a csavaranya a karba, figyelve a belső kábel áthaladásának irányára.
4. Fűzze be a belső kábelt a kartba és a csavaranya átjárójába. Ha szükséges, fordítsa a csavaranyát egy 3 mm-es Allen kulccsal.
5. Míg feszültséget gyakorol a belső kábelre, használjon egy 2 mm-es Allen kulcsot a csavaranya meghúzásához. Rögzítse szorosan egy 3 mm-es Allen kulccsal a csavaranya másik oldalán.
6. Ismételten mozgassa a kart a helyes működés ellenőrzése érdekében. A kábel feszességét az állítóval állítsa be: óramutató járásával megegyező irányba a feszesség növelése érdekében, óramutató járásával ellentétes irányba a feszesség csökkentése érdekében. Ha a kábel túl laza, lazítsa ki a csavaranyát, majd ismételje meg a 5. lépést.
7. Vágja le a felesleges kábelt kábeldarabolóval, hagyva kb. 10-15 mm hosszt a kábelszár végének elhelyezéséhez. Használjon megfelelő kábeldarabolót, hogy elkerülje az elszakadást. Rögzítse a kábelszár végét a csíptető fogóval, és helyezze el a kábelt a kijelölt üregbe.

## POLSKI

**OSTRZEŻENIE**
- **Sprzedawana wyłącznie przez profesjonalnych sprzedawców części rowerowych. Sprzedawca produktów firmy BBB udzieli wszelkich informacji dotyczących montażu.**
- **Przed rozpoczęciem jazdy sprawdzić, czy wszystkie śruby dokręcone są poprawnie.**
- **Po odpowiednim złożeniu dźwigni zdalnego sterowania, sprawdź jej funkcję i upewnij się, że jest odpowiednio zamocowana.**

**MONTAŻ**
1. Zamontuj dźwignię na kierownicy, upewniając się, że nie przeszkadza w pracy dźwigni zmiany biegów ani hamulców. Użyj klucza Allen o rozmiarze 3 mm, aby dokładnie dokręcić zacisk z maksymalnym momentem obrotowym 2 Nm.
2. Włóż prowadnik kabla z regulatorem do wewnętrznego uchwytu dźwigni, aż będzie odpowiednio osadzony.
3. Przeprowadź wewnętrzny kabel sztycy podsiadłowej przez regulator, upewniając się, że osłona kabla jest właściwie osadzona. Przełóż kabel, aż dotrze do dźwigni. Włóż nakrętkę zaciskową do dźwigni, zwracając uwagę na orientację, aby wewnętrzny kabel mógł przejść przez nią.
4. Przeciągnij wewnętrzny kabel przez dźwignię i nakrętkę zaciskową. Jeśli konieczne, obróć nakrętkę zaciskową kluczem Allen o rozmiarze 3 mm.
5. Podczas napinania wewnętrznego kabla, użyj klucza Allen o rozmiarze 2 mm, aby dokręcić nakrętkę zaciskową. Dokładnie dokręć kluczem Allen o rozmiarze 3 mm po drugiej stronie nakrętki zaciskowej.
6. Kilka razy przestaw dźwignię, aby sprawdzić poprawność działania. Dostosuj napięcie kabla przy pomocy regulatora: ruch w kierunku przeciwnym do ruchu wskazówek zegara zwiększa napięcie, ruch zgodny z ruchem wskazówek zegara zmniejsza napięcie. Jeśli w kablu występuje nadmierna luz, poluzuj nakrętkę zaciskową i powtórz krok 5.
7. Obetnij nadmiar kabla przy użyciu cążek do kabli, pozostawiając około 10-15 mm długości, aby pomieścić zakończenie kabla. Użyj odpowiednich cążek do kabli, aby uniknąć strzępienia. Zabezpiecz koniec kabla przy pomocy szczypiec do zaciskania i umieść kabel w wyznaczonej jamce.

## ČESKÝ

**VAROVÁNÍ**
- **Dodáváno pouze profesionálními prodejci kol. Postup správné instalace si vyžádejte u prodejce společnosti BBB.**
- **Před jízdou zkontrolujte, zda jsou řádně utaženy všechny šrouby.**
- **Po správném sestavení dálkové páky zkontrolujte její funkci a ujistěte se, že je správně upevněna.**

**MONTÁŽ**
1. Namontujte páčku na řídítka, zajistěte, aby nezasahovala do řadiče nebo brzd. Použijte 3mm klíč Allen k pevnému utažení svorky s maximálním točivým momentem 2 Nm.
2. Vložte kabelový průvodce s barelovým nastavitelníkem do páčky, dokud nebude správně usazený.
3. Proveďte vedení vnitřního kabelu pro zdvihací sedlovku skrz barelový nastavitelník, ujistěte se, že kabelová ochrana je správně usazená. Proveďte závit kabelu, dokud nedosáhne páčky. Vložte do páčky barelovou matku a věnujte pozornost orientaci pro průchod vnitřního kabelu.
4. Proveďte závit vnitřního kabelu skrz páčku a barelovou matku. Případně otáčejte barelovou maticí pomocí 3mm klíče Allen.
5. Při napínání vnitřního kabelu použijte 2mm klíč Allen ke zajištění barelové matky. Pevně utáhněte pomocí 3mm klíče Allen na druhé straně barelové matky.
6. Opakovaně zapněte páčku, aby se ujistili o správném chodu. Nastavte napětí kabelu pomocí barelového nastavitelníku: ve směru hodinových ručiček pro zvýšení napětí, proti směru hodinových ručiček pro snížení napětí. Pokud je v kabelu příliš mnoho volného prostoru, uvolněte barelovou matku a opakujte krok 5.
7. Ořízněte přebytečný kabel pomocí střihače na kabely, nechte asi 10-15 mm délky pro zajištění kabelového konce. Použijte vhodné střihače na kabely, abyste zabránili rozvolnění. Upevněte konec kabelu kleštěmi a umístěte kabel do příslušné dutiny.

## 日本語

**警告**
- **自転車専門ディーラーの限定取扱品です。取付けは、BBB ディーラーにご用命ください。**
- **自転車の使用前に、すべてのボルトがしっかりと締まっていることを確認してください。**
- **リモートレバーを正しく組み立てた後、その機能をチェックし、しっかりと固定してください。**

**取付けについて**
1. ハンドルバーにレバーを取り付けます。シフターやブレーキに干渉しないようにします。最大トルク2 Nmでクランプをしっかりと締めるために3mmのアレンレンチを使用します。
2. レバーにケーブルガイドとバレルアジャスターを正しく挿入します。
3. ドロッパーポストの内部ケーブルをバレルアジャスターを通してガイドし、ケーブルハウジングが正しく挿入されていることを確認します。ケーブルをレバーに通し、内部ケーブルが通るための向きに注意してバレルナットを挿入します。
4. 内部ケーブルをレバーとバレルナットに通します。必要に応じて3mmのアレンレンチでバレルナットを回します。
5. 内部ケーブルにテンションをかけながら、2mmのアレンレンチを使用してバレルナットを締めます。バレルナットの反対側にある3mmのアレンレンチでしっかりと締め付けます。
6. レバーを繰り返し操作して正しい動作を確認します。バレルアジャスターを使用してケーブルのテンションを調整します。時計回りに回すとテンションが増え、反時計回りに回すとテンションが減ります。ケーブルに余分な緩みがある場合は、バレルナットを緩めて5番目の手順を繰り返します。
7. ケーブルカッターを使用して余分なケーブルをカットし、ケーブルの端を約10-15mm残します。ほつれを防ぐために適切なケーブルカッターを使用します。ピンチプライヤでケーブルの端を固定し、指定のスペースにケーブルを配置します。

## РУССКИЙ

**ВНИМАНИЕ**
- **Продается только профессиональными велосипедными дилерами. Правильную установку может выполнить дилер нашей компании.**
- **Перед началом поездки обязательно проверьте затяжку всех болтов.**
- **После правильной сборки пульта управления проверьте его функцию и убедитесь, что он надежно закреплен.**

**УСТАНОВКА**
1. Установите рычаг на рулевой колонке, убедившись, что он не мешает работе переключателя скоростей и тормозов. Используйте 3-мм шестигранный ключ для надежного затягивания зажима с максимальным крутящим моментом 2 Нм.
2. Вставьте направляющую кабеля с регулировкой в рычаг до правильной посадки.
3. Пропустите внутренний кабель подъемника через регулировку, убедившись, что кабельная оболочка правильно посажена. Протяните кабель до рычага. Вставьте гайку в рычаг, обратите внимание на ориентацию для прохода внутреннего кабеля.
4. Протяните внутренний кабель через рычаг и гайку. Если необходимо, поворачивайте гайку при помощи 3-мм шестигранного ключа.
5. При натяжении внутреннего кабеля используйте 2-мм шестигранный ключ для затягивания гайки. Плотно затяните с помощью 3-мм шестигранного ключа с другой стороны гайки.
6. Несколько раз нажимайте на рычаг для проверки правильной работы. Регулируйте натяжение кабеля при помощи регулировки: по часовой стрелке для увеличения натяжения, против часовой стрелки для уменьшения натяжения. Если в кабеле слишком много избыточного слака, ослабьте гайку и повторите 5-й шаг.
7. Обрежьте лишний кабель с помощью кабельных кусачек, оставив примерно 10-15 мм длины для крепления конца кабеля. Используйте специальные кабельные кусачки, чтобы избежать обрывания. Закрепите конец кабеля прижимными плоскогубцами и поместите кабель в соответствующую полость.

## SLOVAK

**UPOZORNENIE**
- **Predáva sa iba v špecializovaných predajniach s bicyklami. Informácie o správnej montáži získate od predajcu značky BBB.**
- **Pred jazdou na bicykli skontrolujte, či sú všetky skrutky pevne pripevnené.**
- **Po správnom zmontovaní diaľkového páku skontrolujte jeho funkciu a uistite sa, že je správne upevnený.**

**MONTÁŽ**
1. Namontujte páčku na riadidlá tak, aby nezasahovala do radenia alebo brzd. Použite 3 mm Allenovu kľúč na pevné utiahnutie svorky s maximálnym krútiacim momentom 2 Nm.
2. Vložte vodič kábla s regulátorom do páčky, kým nebude správne upevnený.
3. Preveďte vnútorný kábel západky cez regulátor, uistite sa, že káble sú správne upevnené. Prevláknite kábel, kým nedosiahne páčku. Vložte závitovú maticu do páčky a dávajte pozor na orientáciu, aby cez neho prešiel vnútorný kábel.
4. Prevláknite vnútorný kábel cez páčku a závitovú maticu. V prípade potreby otočte závitovú maticu 3 mm Allenovým kľúčom.
5. Pri napätí vnútorného kábla utiahnite závitovú maticu 2 mm Allenovým kľúčom. Pevne utiahnite pomocou 3 mm Allenového kľúča na opačnej strane závitovej matice.
6. Ponorte páčku opakovane, aby ste zistili, či správne funguje. Regulujte napätie kábla pomocou regulátora: v smere hodinových ručičiek pre viac napätia, proti smeru hodinových ručičiek pre menej napätia. Ak je v kábli príliš veľa voľnosti, uvoľnite závitovú maticu a opakujte krok 5.
7. Orežte nadbytočný kábel pomocou káblových strihadiel, nechajte približne 10-15 mm dĺžky na zariadenie kábla. Použite vhodné káblové strihače, aby sa kábel neprepálil. Kábel ukotvite pomocou skĺčidiel a umiestnite ho do vyhradenej dutiny.

## NORSK

**ADVARSEL**
- **Selges kun av profesjonelle sykkelforhandlere. Spør BBB-forhandleren om korrekt montering.**
- **Før du begynner å sykle, må du sjekke at alle skruer er trukket ordentlig til.**
- **Etter å ha montert den eksterne spaken riktig, sjekk dens funksjon og forsikre deg om at den er riktig festet.**

**MONTERING**
1. Monter hendelen på styret, sørg for at den ikke kommer i konflikt med girskifteren eller bremsene. Bruk en 3 mm Allen-nøkkel til å stramme klemmen godt med et maksimalt dreiemoment på 2 Nm.
2. Sett kabelføringen med reguleringsskrue inn i hendelen til den er riktig satt.
3. Før innvendig kabel til senkepinnen gjennom reguleringsskruen, sørg for at kabelbeskyttelsen er riktig satt. Trekk kabelen gjennom til den når hendelen. Sett inn låsemutteren i hendelen, pass på retningen for at den indre kabelen skal passere gjennom.
4. Trekk den indre kabelen gjennom hendelen og låsemutteren. Rotér låsemutteren med en 3 mm Allen-nøkkel om nødvendig.
5. Mens du påfører spenning på den indre kabelen, bruk en 2 mm Allen-nøkkel til å stramme låsemutteren. Stram godt ved å bruke en 3 mm Allen-nøkkel på den andre siden av låsemutteren.
6. Bruk hendelen gjentatte ganger for å sikre riktig drift. Juster kabelspenningen med reguleringsskruen: med klokken for mer spenning, mot klokken for mindre spenning. Hvis det er for mye slakk i kabelen, løsne låsemutteren og gjenta trinn 5.
7. Kutt eventuell overskuddskabel med kabelkuttere, og la omtrent 10-15 mm lengde være igjen for kabelenden. Bruk riktig kabelkuttere for å unngå at kabelen frynser seg. Fest kabelenden med kabelklemmer og legg kabelen i det angitte hulrommet.

BBB has no responsibility for misprints or changed technical content.

# LIFTPOST

# BBB /BSP-51

**BBB CYCLING.COM**
**SPAARNEPLEIN 2, 2515 VK**
**THE HAGUE. THE NETHERLANDS**

**EN MANUAL / DE HANDBUCH / FR MANUEL / NL HANDLEIDING / ES MANUAL / PT MANUAL / IT MANUALE / HU HASZNÁLATI UTASÍTÁS / PL PODRĘCZNIK / CZ UŽIVATELSKÁ PŘÍRUČKA / JP 使用説明書 / RU РУКОВОДСТВО ПОЛЬЗОВАТЕЛЯ / SK MANUÁL / NO HÅNDBOK**

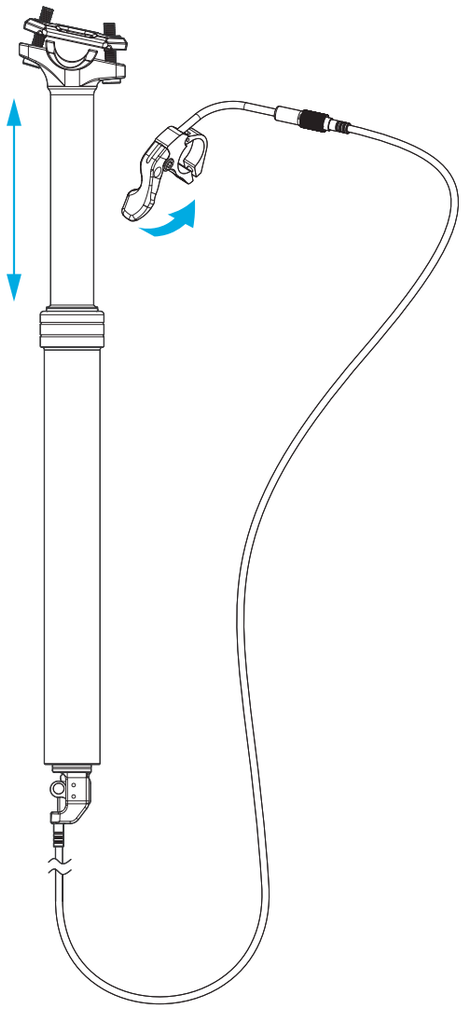

❶

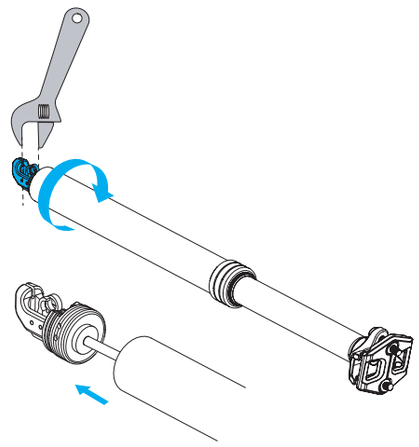

❷

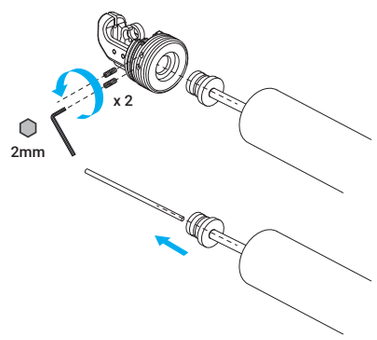


❸

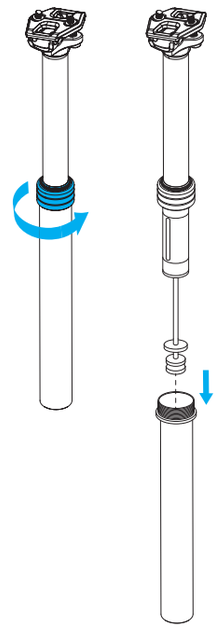

❹

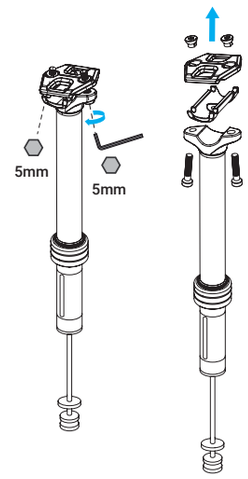


❺

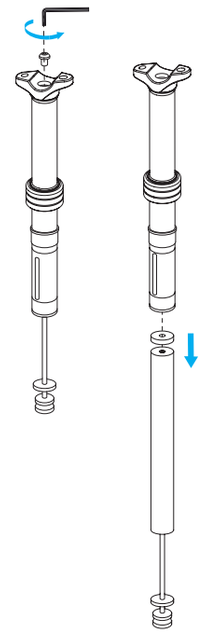

❻

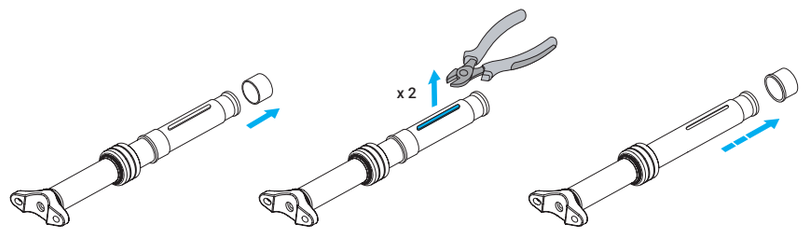


## ENGLISH

**CARTRIDGE REMOVAL AND CLEANING**

1. Utilize a 16mm or universal wrench to loosen the actuator part of the seatpost. If needed, mount the seatpost saddlerail clamp in a vice or mount a saddle for better leverage. Slightly pull out the actuator part until the internal rod is clearly visible.
2. Using a 2mm Allen wrench, unscrew the two locking bolts and set them aside. Slide out the actuator rod.
3. Unscrew the seatpost collar. Use a strap wrench if needed. Remove the lower tube from the seatpost.
4. Use a 5mm Allen wrench to remove the saddlerail clamp and your saddle.
5. With a 3mm Allen wrench, unscrew the locking bolt on the top of the seatpost to release the cartridge.
6. To achieve thorough cleaning, remove the metal sliding guides and the two plastic bushings. Clean and re-grease them with plastic-friendly lubricant to ensure optimal functionality.

## DEUTSCH

**ENTFERNEN UND REINIGEN DER PATRONE**

1. Verwenden Sie einen 16-mm-Schlüssel oder einen Universal-Schlüssel, um den Aktuator des Sattelstützen-Teils zu lösen. Wenn erforderlich, befestigen Sie die Sattelstützen-Sattelstrebenklemme in einem Schraubstock oder montieren Sie ein Sattel für besseren Hebel. Ziehen Sie den Aktuator leicht heraus, bis die interne Stange deutlich sichtbar ist.
2. Mit einem 2-mm-Inbusschlüssel die beiden Verriegelungsschrauben abschrauben und beiseitelegen. Den Aktuator herausziehen.
3. Lösen Sie die Sattelstützenklemme. Verwenden Sie bei Bedarf einen Riemen-Schraubenschlüssel. Entfernen Sie das untere Rohr von der Sattelstütze.
4. Verwenden Sie einen 5-mm-Inbusschlüssel, um die Sattelstrebenklemme und Ihren Sattel zu entfernen.
5. Mit einem 3-mm-Inbusschlüssel die Verriegelungsschraube oben an der Sattelstütze abschrauben, um die Patrone freizugeben.
6. Um eine gründliche Reinigung zu erreichen, entfernen Sie die Metall-Führungsschienen und die beiden Kunststoffbuchsen. Reinigen und fetten Sie sie mit einem kunststoffverträglichen Schmiermittel, um eine optimale Funktionalität sicherzustellen.

## FRANÇAIS

**RETRAIT ET NETTOYAGE DE LA CARTOUCHE**

1. Utilisez une clé de 16 mm ou une clé universelle pour desserrer la partie actionneur de la tige de selle. Si nécessaire, fixez la pince de rail de selle de la tige de selle dans un étau ou montez une selle pour obtenir un meilleur levier. Tire légèrement sur la partie actionneur jusqu'à ce que la tige interne soit clairement visible.
2. À l'aide d'une clé Allen de 2 mm, dévissez les deux boulons de verrouillage et mettez-les de côté. Faites glisser la tige de l'actionneur.
3. Dévissez le collier de la tige de selle. Utilisez une clé à sangle si nécessaire. Retirez le tube inférieur de la tige de selle.
4. Utilisez une clé Allen de 5 mm pour retirer la pince de rail de selle et votre selle.
5. À l'aide d'une clé Allen de 3 mm, dévissez le boulon de verrouillage situé sur le dessus de la tige de selle pour libérer la cartouche.
6. Pour un nettoyage complet, retirez les guides coulissants en métal et les deux bagues en plastique. Nettoyez-les et graissez-les avec un lubrifiant compatible avec le plastique pour assurer un fonctionnement optimal.

## NEDERLANDS

**VERWIJDEREN VAN DE CARTRIDGE EN REINIGEN**

1. Gebruik een 16 mm sleutel of een universele sleutel om het actuatorgedeelte van de zadelpen los te draaien. Indien nodig, bevestig de zadelpenklem met zadelrail in een bankschroef of monteer een zadel voor een betere hefboomwerking. Trek het actuatorgedeelte iets naar buiten totdat de interne staaf duidelijk zichtbaar is.
2. Gebruik een 2 mm inbussleutel om de twee vergrendelingsbouten los te draaien en opzij te leggen. Schuif de actuatorstang uit.
3. Draai de zadelpenkraag los. Gebruik indien nodig een riemmoersleutel. Verwijder de onderste buis van de zadelpen.
4. Gebruik een 5 mm inbussleutel om de zadelrailklem en uw zadel te verwijderen.
5. Gebruik een 3 mm inbussleutel om de vergrendelingsbout aan de bovenkant van de zadelpen los te draaien om de cartridge vrij te geven.
6. Om grondig te reinigen, verwijdert u de metalen geleiders en de twee plastic busjes. Reinig ze en vet ze in met een plastic-vriendelijk smeermiddel om optimale functionaliteit te garanderen.

## ESPAÑOL

**EXTRACCIÓN Y LIMPIEZA DE LA CÁPSULA**

1. Utilice una llave de 16 mm o una llave universal para aflojar la parte del actuador del tija de sillín. Si es necesario, sujete la abrazadera del riel de la tija de sillín en un tornillo de banco o coloque un sillín para obtener mejor palanca. Tire ligeramente de la parte del actuador hasta que la varilla interna sea claramente visible.
2. Con una llave Allen de 2 mm, desenrosque los dos tornillos de bloqueo y colóquelos a un lado. Deslice hacia afuera la varilla del actuador.
3. Desenrosque la abrazadera del tija de sillín. Utilice una llave de correa si es necesario. Retire el tubo inferior de la tija de sillín.
4. Utilice una llave Allen de 5 mm para quitar la abrazadera del riel de sillín y su sillín.
5. Con una llave Allen de 3 mm, desenrosque el tornillo de bloqueo en la parte superior de la tija de sillín para liberar la cápsula.
6. Para una limpieza a fondo, retire las guías deslizantes de metal y los dos casquillos de plástico. Limpielos y engráselos con un lubricante compatible con el plástico para garantizar un funcionamiento óptimo.

## PORTUGUÊS

**REMOÇÃO E LIMPEZA DO CARTUCHO**

1. Utilize uma chave de 16 mm ou uma chave universal para soltar a parte do atuador da tampa do espigão do selim. Se necessário, prenda a braçadeira do trilho do selim do espigão do selim em um torno ou monte um selim para obter melhor alavanca. Puxe ligeiramente a parte do atuador até que a haste interna esteja claramente visível.
2. Usando uma chave Allen de 2 mm, desaperte os dois parafusos de travamento e reserve-os. Deslize a haste do atuador para fora.
3. Desaperte a presilha do espigão do selim. Use uma chave de correia se necessário. Remova o tubo inferior do espigão do selim.
4. Utilize uma chave Allen de 5 mm para remover a braçadeira do trilho do selim e o seu selim.
5. Com uma chave Allen de 3 mm, desaperte o parafuso de travamento na parte superior do espigão do selim para liberar o cartucho.
6. Para uma limpeza completa, remova os guias deslizantes de metal e as duas buchas de plástico. Limpe e lubrifique-os com um lubrificante compatível com plástico para garantir um funcionamento ideal.

## ITALIANO

**RIMOZIONE E PULIZIA DELLA CARTUCCIA**

1. Utilizzare una chiave da 16 mm o una chiave universale per allentare la parte attuatore della reggisella. Se necessario, montare la morsetto del binario del sellino del reggisella in un morsetto o montare una sella per una migliore leva. Tirare leggermente la parte attuatore fino a quando la barra interna è chiaramente visibile.
2. Utilizzando una chiave Allen da 2 mm, svitare i due bulloni di bloccaggio e metterli da parte. Sfilare la barra attuatore.
3. Svitare il collarino del reggisella. Utilizzare una chiave a cinghia se necessario. Rimuovere il tubo inferiore dal reggisella.
4. Utilizzare una chiave Allen da 5 mm per rimuovere il morsetto del binario del sellino e la sella.
5. Con una chiave Allen da 3 mm, svitare la vite di bloccaggio sulla parte superiore del reggisella per rilasciare la cartuccia.
6. Per una pulizia accurata, rimuovere le guide scorrevoli in metallo e i due boccole di plastica. Pulirli e ingrassarli con un lubrificante compatibile con la plastica per garantire un'ottimale funzionalità.

## MAGYAR

**A KAZETTA ELTÁVOLÍTÁSA ÉS TISZTÍTÁSA**

1. Használjon egy 16 mm-es vagy univerzális kulcsot a nyeregtartó tetején lévő aktuátor lazításához. Ha szükséges, rögzítse a nyeregtartó nyeregrögzítő bilincsét egy fogóban, vagy szereljen fel egy nyereget jobb teherelosztás érdekében. Húzza ki kissé az aktuátor részt, amíg a belső rúd egyértelműen látható.
2. Használjon egy 2 mm-es hatszögkulcsot a két zárszerkezet kibontásához, majd tegye őket félre. Csúsztassa ki az aktuátor rudat.
3. Csavarja le a nyeregtartó gallért. Szükség esetén használjon hevederrel ellátott kulcsot. Távolítsa el az alsó csövet a nyeregtartóból.
4. Használjon egy 5 mm-es hatszögkulcsot a nyeregrögzítő bilincs és a nyereg eltávolításához.
5. Használjon egy 3 mm-es hatszögkulcsot a nyeregtartó tetején lévő zárszerkezet kibontásához, hogy felszabadítsa a kazettát.
6. Teljes tisztítás érdekében távolítsa el a fémsínvezetőket és a két műanyag gyűrűt. Tisztítsa meg és kenje be őket műanyagbarát kenőanyaggal a legjobb működés érdekében.

## POLSKI

**WYJMOWANIE I CZYSZCZENIE WKŁADU**

1. Użyj klucza o rozmiarze 16 mm lub klucza uniwersalnego, aby poluzować część aktywatora sztycy. Jeśli to konieczne, zamocuj zacisk szynowy sztycy w imadle lub zamontuj siodełko, aby uzyskać lepszą dźwignię. Delikatnie wysuń część aktywatora, aż wewnętrzna rurka będzie wyraźnie widoczna.
2. Za pomocą klucza imbusowego o rozmiarze 2 mm odkręć dwa śruby blokujące i odłóż je na bok. Wysuń rurkę aktywatora.
3. Odkręć kołnierz sztycy. Jeśli konieczne, użyj klucza paskowego. Wyjmij dolną rurkę ze sztycy.
4. Użyj klucza imbusowego o rozmiarze 5 mm, aby zdjąć zacisk szynowy i siodełko.
5. Za pomocą klucza imbusowego o rozmiarze 3 mm odkręć śrubę blokującą na górze sztycy, aby uwolnić wkład.
6. Dla dokładnego czyszczenia, wyjmij metalowe prowadnice i dwa plastikowe tuleje. Wyczyść je i posmaruj plastikowym środkiem smarnym, zapewniając optymalne funkcjonowanie.

## ČESKÝ

**ODSTRANĚNÍ A ČIŠTĚNÍ KAZETY**

1. Použijte 16mm klíč nebo univerzální klíč ke zvolení aktuátoru sedlovky. Pokud je to nutné, upevněte svorku sedlovkového držáku ve svěráku nebo namontujte sedlo pro lepší páku. Slightly pull out the actuator part until the internal rod is clearly visible.
2. Pomocí 2mm inbustrusu odšroubujte dva zámky a odložte je stranou. Vysuňte aktuátorovou tyč.
3. Odšroubujte límec sedlovky. Pokud je to nutné, použijte popruhový klíč. Vyjměte spodní trubku ze sedlovky.
4. Pomocí 5mm inbustrusu odstraňte svorku sedlového držáku a sedlo.
5. Pomocí 3mm inbustrusu odšroubujte závorný šroub na vrcholu sedlovky pro uvolnění kazety.
6. Pro důkladné čištění vyjměte kovové posuvné vodítko a dva plastové pouzdra. Očistěte je a znovu je potřete plastem šetrným mazivem pro optimální funkčnost.

## 日本語

**カートリッジの取り外しとクリーニング**

1. 16mmまたはユニバーサルレンチを使用して、シートポストのアクチュエーターパートを緩めます。必要な場合は、シートポストサドルレールクランプをバイスに固定するか、より良いレバレッジを得るためにサドルを取り付けます。アクチュエーターパートを軽く引っ張って、内部の棒が明確に見えるようにします。
2. 2mmのアレンレンチを使用して、2つのロックボルトを緩め、横に置きます。アクチュエーターロッドをスライドさせます。
3. シートポストクラウンを緩めます。必要な場合はストラップレンチを使用します。シートポストの下部チューブを取り外します。
4. 5mmのアレンレンチを使用して、サドルレールクランプとサドルを取り外します。
5. 3mmのアレンレンチを使用して、シートポストの上部にあるロックボルトを緩め、カートリッジを解放します。
6. 徹底的なクリーニングのために、金属スライドガイドとプラスチック製の2つのブッシュを取り外します。清掃し、プラスチックに対応した潤滑剤で給油し、最適な動作を確保します。

## РУССКИЙ

**СНЯТИЕ И ОЧИСТКА КАРТРИДЖА**

1. Используйте ключ 16 миллиметров или универсальный ключ, чтобы ослабить актуаторную часть сиденья. При необходимости закрепите зажим сиденья на струбцине или установите седло для лучшего рычага. Немного вытяните актуаторную часть, пока внутренний стержень станет четко виден.
2. С помощью ключа Allen 2 мм отверните две фиксирующие болты и отложите их в сторону. Выдвиньте актуаторный стержень. Размер ключа Allen: 2 мм
3. Отверните кольцо сиденья. При необходимости используйте ремешковый ключ. Снимите нижнюю трубу с сиденья.
4. Используйте ключ Allen 5 мм, чтобы снять зажим сиденья и сиденье. Размер ключа Allen: 5 мм
5. С помощью ключа Allen 3 мм отверните фиксирующий болт на верхней части сиденья, чтобы освободить картридж. Размер ключа Allen: 3 мм
6. Для тщательной очистки снимите металлические скользящие направляющие и две пластиковые втулки. Очистите и нанесите смазку с пластиковым смазочным материалом для обеспечения оптимальной функциональности.

## SLOVAK

**ODSTRÁNENIE A ČISTENIE KAZETY**

1. Použite kľúč o veľkosti 16 mm alebo univerzálny kľúč na uvoľnenie aktuátora sedlovky. Ak je potrebné, upevnite svorku sedlového držiaka na skrutkách alebo namontujte sedlo pre lepšiu páku. Mierne vytiahnite časť aktuátora, až kým vnútorná tyč nie je jasne viditeľná.
2. S pomocou 2 mm inbusového kľúča povolte dve skrutky uzamykania a odložte ich bokom. Vysuňte tyč aktuátora.
3. Odstavte límcovú sedlovku. Ak je to potrebné, použite remienkový kľúč. Odstráňte dolnú trubku zo sedlovky.
4. Použite 5 mm inbusový kľúč na odstránenie svorky sedlovej držiaka a sedla.
5. S pomocou 3 mm inbusového kľúča povolte skrutku uzamykania na vrchole sedlovky, aby sa uvoľnila kazeta.
6. Pre dôkladné čistenie odstráňte kovové posuvné vodítka a dve plastové vložky. Očistite ich a natrite plastom kompatibilným mazivom pre optimálne fungovanie.

## NORSK

**FJERNING OG RENGJØRING AV PATRON**

1. Bruk en 16 mm nøkkel eller en universell nøkkel for å løsne aktuatordelen på setepinnen. Hvis nødvendig, fest setepinne-klemmen til en skrustikke eller monter en sal for bedre hevarm. Trekk lett i aktuatordelen til den indre stangen er tydelig synlig.
2. Løsne de to låseskruene med en 2 mm unbrakonøkkel og legg dem til side. Skyv ut aktuatorstangen.
3. Løsne setepinne-kraven. Bruk en belte-nøkkel hvis nødvendig. Fjern nedre rør fra setepinnen.
4. Bruk en 5 mm unbrakonøkkel for å fjerne seterail-klemmen og salen.
5. Med en 3 mm unbrakonøkkel, løsne låseskruen på toppen av setepinnen for å frigjøre patronen.
6. For grundig rengjøring, fjern metallskinnene og de to plasthylsene. Rengjør dem og smør dem inn med et smøremiddel som er kompatibelt med plast for optimal funksjon.

BBB has no responsibility for misprints or changed technical content.

# LIFTPOST

# BBB /BSP-51

**BBB CYCLING.COM**
**SPAARNEPLEIN 2, 2515 VK**
**THE HAGUE. THE NETHERLANDS**

EN **MANUAL** / DE **HANDBUCH** / FR **MANUEL** / NL **HANDLEIDING** / ES **MANUAL** / PT **MANUAL** / IT **MANUALE** / HU **HASZNÁLATI UTASÍTÁS** / PL **PODRĘCZNIK** / CZ **UŽIVATELSKÁ PŘÍRUČKA** / JP **使用説明書** / RU **РУКОВОДСТВО ПОЛЬЗОВАТЕЛЯ** / SK **MANUÁL** / NO **HÅNDBOK**

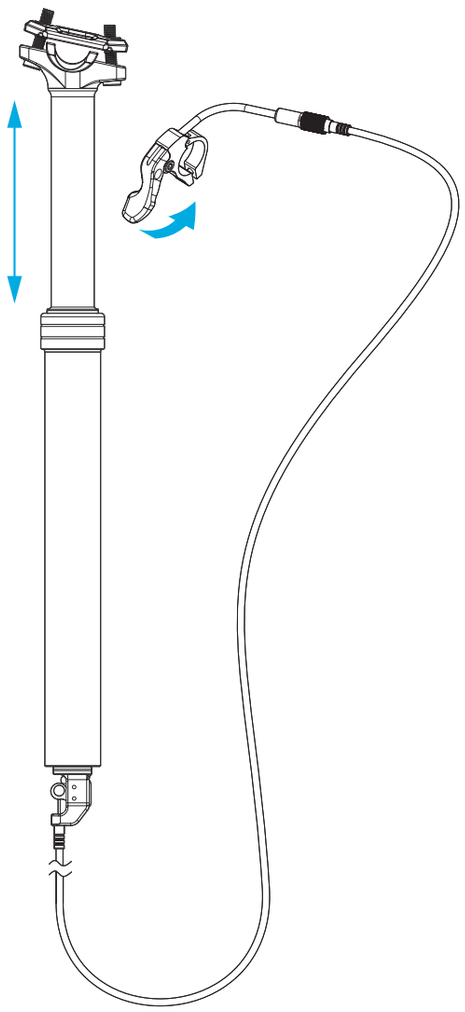

❶

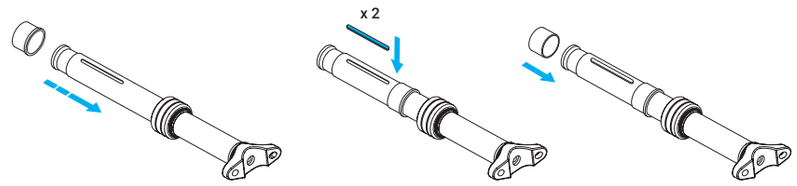


❷

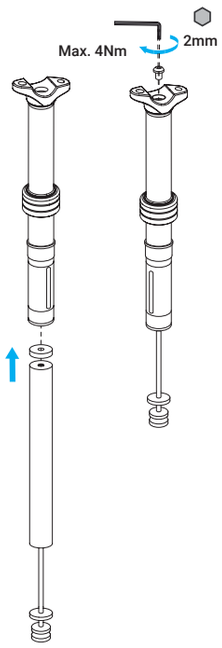


❸

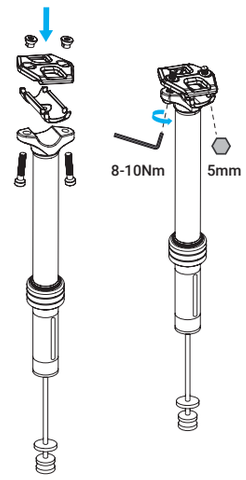


❹

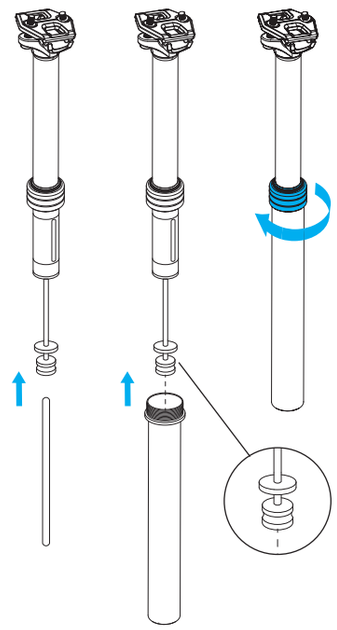

❺

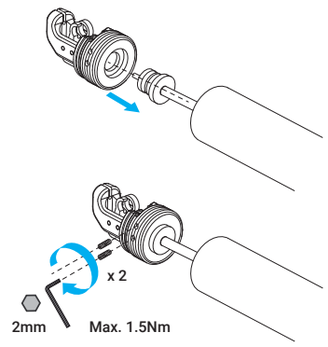


❻

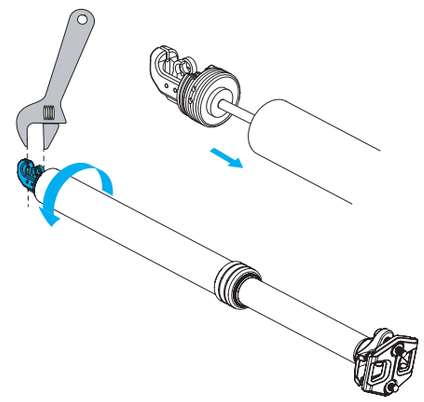

## ENGLISH

**CARTRIDGE INSTALLATION**

1. Begin by placing the two plastic bushings back in the orientation shown and press the two metal sliding guides into their appropriate slots.
2. Insert the cartridge into the seatpost as shown, making sure the rubber ring is placed correctly. Use a 3mm Allen wrench to carefully screw the cartridge to the seatpost, applying a maximum torque of 4Nm.
3. Take a 5mm Allen wrench and tighten the saddle rail clamp. Remount your saddle and securely tighten it, applying a torque of 8-10Nm.
4. Insert the actuator rod into the cartridge, ensuring that the flat side of the rod is inserted first. Join the two seatpost tubes and tighten them with the seatpost collar. Use a strap wrench to tighten if needed.
5. Insert the cartridge end into the actuator mechanism until it is fully seated, and securely tighten it using two screws with a 2mm Allen wrench.
6. Carefully thread the actuator mechanism back into the seatpost using a 16mm wrench, ensuring not to exceed a maximum torque of 8Nm. The actuator should be fully seated in the seatpost, with no remaining threads visible. Follow the seatpost installation instructions to complete the installation.

## DEUTSCH

**KARTUSCHENINSTALLATION**

1. Beginnen Sie damit, die beiden Kunststoffbuchsen in der gezeigten Ausrichtung zu platzieren und drücken Sie die beiden Metallschienen in ihre entsprechenden Schlitze.
2. Setzen Sie die Kartusche gemäß der Anleitung in die Sattelstütze ein und stellen Sie sicher, dass der Gummiring korrekt platziert ist. Verwenden Sie einen 3-mm-Inbusschlüssel, um die Kartusche vorsichtig mit einem maximalen Drehmoment von 4 Nm an der Sattelstütze zu befestigen.
3. Nehmen Sie einen 5-mm-Inbusschlüssel und ziehen Sie die Sattelstrebenklemme fest. Bringen Sie Ihren Sattel wieder an und ziehen Sie ihn sicher fest, mit einem Drehmoment von 8-10 Nm.
4. Führen Sie die Aktuatorstange in die Kartusche ein und stellen Sie sicher, dass die flache Seite der Stange zuerst eingeführt wird. Verbinden Sie die beiden Sattelstützrohre und ziehen Sie sie mit der Sattelstützenklemme fest. Verwenden Sie bei Bedarf einen Riemen-Schlüssel zum Festziehen.
5. Führen Sie das Kartuschenende in den Aktuatormechanismus ein, bis es vollständig eingesetzt ist, und ziehen Sie es mit zwei Schrauben und einem 2-mm-Inbusschlüssel fest.
6. Führen Sie den Aktuatormechanismus vorsichtig mit einem 16-mm-Schlüssel wieder in die Sattelstütze ein und achten Sie darauf, ein maximales Drehmoment von 8 Nm nicht zu überschreiten. Der Aktuator sollte vollständig in der Sattelstütze sitzen, ohne dass Gewinde sichtbar sind. Befolgen Sie die Anweisungen zur Installation der Sattelstütze, um die Installation abzuschließen.

## FRANÇAIS

**INSTALLATION DE LA CARTOUCHE**

1. Commencez par replacer les deux bagues en plastique dans l'orientation indiquée et insérez les deux guides coulissants en métal dans leurs fentes appropriées.
2. Insérez la cartouche dans la tige de selle, en veillant à ce que le joint en caoutchouc soit correctement positionné. Utilisez une clé Allen de 3 mm pour visser soigneusement la cartouche sur la tige de selle, en appliquant un couple maximal de 4 Nm.
3. Prenez une clé Allen de 5 mm et serrez la pince de rail de selle. Remontez votre selle et serrez-la fermement, en appliquant un couple de 8 à 10 Nm.
4. Insérez la tige de l'actionneur dans la cartouche, en veillant à ce que le côté plat de la tige soit inséré en premier. Assemblez les deux tubes de la tige de selle et serrez-les avec le collier de serrage de la tige de selle. Utilisez une clé à courroie pour serrer si nécessaire.
5. Insérez l'extrémité de la cartouche dans le mécanisme de l'actionneur jusqu'à ce qu'elle soit complètement en place, puis serrez-la fermement à l'aide de deux vis et d'une clé Allen de 2 mm.
6. En utilisant une clé de 16 mm, revissez soigneusement le mécanisme de l'actionneur dans la tige de selle, en veillant à ne pas dépasser un couple maximal de 8 Nm. L'actionneur doit être complètement en place dans la tige de selle, sans aucun filetage visible. Suivez les instructions d'installation de la tige de selle pour terminer l'installation.

## NEDERLANDS

**INSTALLATIE VAN DE CARTRIDGE**

1. Begin door de twee kunststofbussen in de getoonde oriëntatie te plaatsen en druk de twee metalen geleiders in hun juiste sleuven.
2. Plaats de cartridge in de zadelpen zoals getoond, zorg ervoor dat de rubberen ring correct is geplaatst. Gebruik een 3mm inbussleutel om voorzichtig de cartridge aan de zadelpen te schroeven, met een maximale aandraaikracht van 4 Nm.
3. Neem een 5mm inbussleutel en draai de zadelrail klem vast. Monteer het zadel weer terug en draai het vast met een torsie van 8-10Nm.
4. Steek de actuatorstang in de cartridge, waarbij ervoor gezorgd wordt dat de platte zijde van de stang eerst wordt ingevoerd. Sluit de twee zadelpenbuizen aan en draai ze vast met de zadelpen klem. Gebruik indien nodig een riemsleutel om vast te draaien.
5. Steek het uiteinde van de cartridge in het actuator mechanisme totdat het volledig vastzit en draai het met twee schroeven en een 2mm inbussleutel stevig vast, met een maximale torsie van 1.5Nm.
6. Draai voorzichtig het actuator mechanisme terug in de zadelpen met behulp van een 16mm sleutel, zorg ervoor dat het maximale aandraaimoment van 8 Nm niet wordt overschreden. De actuator moet volledig in de zadelpen zitten, zonder zichtbare draden. Volg de instructies voor de installatie van de zadelpen om de installatie te voltooien.

## ESPAÑOL

**INSTALACIÓN DE LA CARTUCHO**

1. Comience colocando los dos casquillos de plástico en la orientación mostrada y presione las dos guías deslizantes de metal en sus ranuras correspondientes.
2. Inserte el cartucho en la tija del sillín como se muestra, asegurándose de que el anillo de goma esté colocado correctamente. Utilice una llave Allen de 3 mm para atornillar cuidadosamente el cartucho a la tija del sillín, aplicando un par máximo de 4 Nm.
3. Tome una llave Allen de 5 mm y apriete la abrazadera del riel del sillín. Vuelva a montar su sillín y ajústelo de forma segura, aplicando un par de apriete de 8-10 Nm.
4. Inserte la varilla del actuador en el cartucho, asegurándose de que el lado plano de la varilla se inserte primero. Une los dos tubos de la tija del sillín y ajústalos con el collar de la tija del sillín. Use una llave de correa si es necesario.
5. Inserte el extremo del cartucho en el mecanismo del actuador hasta que esté completamente en su lugar y ajústelo firmemente utilizando dos tornillos con una llave Allen de 2 mm.
6. Enrosque cuidadosamente el mecanismo del actuador de vuelta en la tija del sillín utilizando una llave de 16 mm, asegurándose de no superar un par máximo de 8 Nm. El actuador debe estar completamente en su lugar en la tija del sillín, sin hilos visibles. Siga las instrucciones de instalación de la tija del sillín para completar la instalación.

## PORTUGUÊS

**INSTALAÇÃO DO CARTUCHO**

1. Comece colocando as duas buchas de plástico na orientação mostrada e pressione os dois guias deslizantes de metal em seus respectivos encaixes.
2. Insira o cartucho na haste do selim conforme mostrado, certificando-se de que o anel de borracha esteja colocado corretamente. Use uma chave Allen de 3 mm para rosquear cuidadosamente o cartucho na haste do selim, aplicando um torque máximo de 4 Nm.
3. Utilize uma chave Allen de 5 mm para apertar a braçadeira do trilho do selim. Remonte a sua sela e aperte-a firmemente, aplicando um torque de 8-10 Nm.
4. Insira a haste do atuador no cartucho, garantindo que o lado plano da haste seja inserido primeiro. Una os dois tubos da haste do selim e aperte-os com o colar da haste do selim. Utilize uma chave de correia, se necessário.
5. Insira a extremidade do cartucho no mecanismo do atuador até que esteja totalmente encaixado e aperte-o firmemente usando dois parafusos com uma chave Allen de 2 mm.
6. Rosqueie cuidadosamente o mecanismo do atuador de volta à haste do selim usando uma chave de 16 mm, certificando-se de não exceder um torque máximo de 8 Nm. O atuador deve estar totalmente encaixado na haste do selim, sem roscas visíveis. Siga as instruções de instalação da haste do selim para concluir a instalação.

## ITALIANO

**INSTALLAZIONE DEL CARTUCCIA**

1. Iniziate posizionando i due distanziali in plastica nell'orientamento mostrato e inserite le due guide scorrevoli in metallo nei loro alloggi corrispondenti.
2. Inserite la cartuccia nella reggisella come mostrato, assicurandovi che l'anello di gomma sia posizionato correttamente. Utilizzate una chiave Allen da 3 mm per avvitare con cura la cartuccia al reggisella, applicando una coppia massima di 4 Nm.
3. Prendete una chiave Allen da 5 mm e serrate la morsetto delle rotaie della sella. Rimontate la sella e serratela saldamente, applicando una coppia di 8-10 Nm.
4. Inserite la asta dell'attuatore nella cartuccia, assicurandovi che il lato piatto dell'asta sia inserito per primo. Unite i due tubi del reggisella e stringeteli con il collarino del reggisella. Utilizzate una chiave a cinghia se necessario.
5. Inserite l'estremità della cartuccia nel meccanismo dell'attuatore fino a quando è completamente in sede e serratela saldamente utilizzando due viti con una chiave Allen da 2 mm.
6. Avvitate con cura il meccanismo dell'attuatore nel reggisella utilizzando una chiave da 16 mm, facendo attenzione a non superare una coppia massima di 8 Nm. L'attuatore dovrebbe essere completamente in sede nel reggisella, senza filettature visibili. Seguite le istruzioni per l'installazione del reggisella per completare l'installazione.

## MAGYAR

**KARTUS TELEPÍTÉSE**

1. Helyezze vissza a két műanyag betétet a megadott orientációban, majd helyezze be a két fém csúszóvezetőt a megfelelő sáncokba.
2. Helyezze be a kartuszt a nyeregburkolatba, figyelve arra, hogy a gumi gyűrű helyesen legyen elhelyezve. Használjon egy 3 mm-es hatlapkulcsot a kartusz óvatosan rögzítéséhez a nyeregburkolathoz, maximális 4 Nm nyomaték alkalmazásával.
3. Vegyen egy 5 mm-es hatlapkulcsot, és húzza meg a nyeregsíntartót. Rögzítse vissza a nyerget és szorítsa meg biztonságosan, 8-10 Nm nyomatékkal.
4. Helyezze be az aktuátor rudat a kartuszba, ügyelve arra, hogy a rúd lapos oldala legyen először beilleszthető. Csatlakoztassa a két nyeregburkolat csövet, majd húzza meg őket a nyeregburkolat fogaskerékkel. Szükség esetén használjon szíjra vonatkozó kulcsot a húzáshoz.
5. Helyezze be a kartusz végét az aktuátor mechanizmusba, amíg teljesen be nem illeszkedik, majd két csavarral rögzítse szorosan egy 2 mm-es hatlapkulccsal.
6. A 16 mm-es kulccsal óvatosan csavarja vissza az aktuátor mechanizmust a nyeregburkolatba, ügyelve arra, hogy ne haladja meg a maximális 8 Nm nyomatékot. Az aktuátor teljesen be kell illeszkednie a nyeregburkolatba, anélkül, hogy láthatóak lennének a menetek. Az installáció befejezéséhez kövesse a nyeregburkolat telepítésére vonatkozó utasításokat.

## POLSKI

**INSTALACJA WKŁADU**

1. Rozpocznij od umieszczenia dwóch plastikowych tulei w pokazanej orientacji i wsuń dwie metalowe prowadnice w odpowiednie miejsca.
2. Włóż wkładkę do sztycy podsiodłowej tak, jak pokazano, upewniając się, że pierścień gumowy jest prawidłowo umieszczony. Użyj klucza Allen o rozmiarze 3 mm, aby ostrożnie dokręcić wkładkę do sztycy podsiodłowej, stosując maksymalny moment obrotowy 4 Nm.
3. Weź klucz Allen o rozmiarze 5 mm i dokręć zacisk szyny siodełkowej. Zamontuj ponownie siodełko i dokładnie je dokręć, stosując moment obrotowy 8-10 Nm.
4. Włóż drążek napędowy do wkładki, upewniając się, że płaska strona drążka jest wkładana jako pierwsza. Połącz dwie rurki sztycy podsiodłowej i dokręć je za pomocą obroży sztycy podsiodłowej. Jeśli to konieczne, użyj klucza pasowego do dokręcenia.
5. Włóż koniec wkładki do mechanizmu napędu, aż będzie w pełni osadzony, a następnie dokręć go mocno za pomocą dwóch śrub i klucza Allen o rozmiarze 2 mm.
6. Ostrożnie nawróć mechanizm napędu do sztycy podsiodłowej za pomocą klucza o rozmiarze 16 mm, dbając o to, aby nie przekroczyć maksymalnego momentu obrotowego 8 Nm. Mechanizm napędu powinien być w pełni osadzony w sztycy podsiodłowej, bez widocznych gwintów. Postępuj zgodnie z instrukcjami instalacji sztycy podsiodłowej, aby ukończyć instalację.

## ČESKÝ

**INSTALACE KARTUŠE**

1. Začněte tím, že umístíte dva plastové vložky do požadované orientace a vložte dva kovové kluzné vodítka do příslušných drážek.
2. Vložte kartuši do sedlovky podle ukázky a ujistěte se, že je gumový kroužek správně umístěný. Použijte 3mm Allenův klíč k opatrnému utažení kartuše ke sedlovce s maximálním točivým momentem 4Nm.
3. Použijte 5mm Allenův klíč k utažení svorky sedlového nosníku. Opětovně namontujte sedlo a pevně ho utáhněte s točivým momentem 8-10Nm.
4. Vložte ovládací tyč do kartuše tak, aby plochá strana tyče byla vložena jako první. Spojujte obě trubky sedlového sloupku a utáhněte je se sedlovým límcem. Použijte popruhový klíč, pokud je potřeba utáhnout.
5. Vložte konec kartuše do ovládacího mechanismu, dokud není plně usazen, a pevně jej utáhněte pomocí dvou šroubů a 2mm Allenova klíče.
6. Pomocí 16mm klíče, dbajte na to, abyste nepřekročili maximální točivý moment 8Nm. Ovládací mechanismus by měl být plně usazen v sedlovce, bez viditelných zbytkových závitů. Dodržujte pokyny pro instalaci sedlovky k dokončení instalace.

## 日本語

**カートリッジの取り付け**

1. 指示された向きに2つのプラスチックのブッシュを配置し、2つの金属のスライドガイドを適切なスロットに押し込みます。
2. カートリッジをシートポストに示されたように挿入し、ゴムリングが正しく配置されていることを確認します。3mmのアレンレンチを使用して、最大トルク4Nmでカートリッジをシートポストに慎重にネジ込みます。
3. 5mmのアレンレンチを使ってサドルレールクランプを締めます。サドルを再装着し、8-10Nmのトルクを適用してしっかりと締め付けます。
4. アクチュエータロッドをカートリッジに挿入し、ロッドの平らな側を先に挿入することを確認します。シートポストのチューブを接続し、シートポストカラーでしっかりと締め付けます。必要に応じてストラップレンチを使用して締め付けます。
5. カートリッジの端をアクチュエータメカニズムに完全に挿入し、2mmのアレンレンチで2つのネジでしっかりと締め付けます。
6. 16mmのレンチを使ってアクチュエータメカニズムをシートポストに慎重にねじ込み、最大トルク8Nmを超えないようにします。アクチュエータはシートポストに完全に挿入され、残っているスレッドは見えない状態になっている必要があります。取り付けを完了するためにシートポストの取り付け手順に従ってください。

## РУССКИЙ

**УСТАНОВКА КАРТРИДЖА**

1. Начните с установки двух пластиковых втулок в показанной ориентации и вставки двух металлических скользящих направляющих в соответствующие пазы.
2. Вставьте картридж в подседельный штырь, убедившись, что резиновое кольцо находится в правильном положении. Используйте 3-миллиметровый ключ Аллен для аккуратного завинчивания картриджа в подседельный штырь, с максимальным крутящим моментом 4 Нм.
3. Возьмите 5-миллиметровый ключ Аллен и затяните зажим седельных рельсов. Снова установите седло и надежно затяните его с крутящим моментом 8-10 Нм.
4. Вставьте стержень привода в картридж, обеспечивая вставку плоской стороны стержня вначале. Соедините две трубки подседельного штыря и затяните их с помощью воротка подседельного штыря. При необходимости используйте ременной ключ для затягивания.
5. Вставьте конец картриджа в актуаторный механизм, пока он полностью не зафиксируется, и надежно затяните его с помощью двух винтов и 2-миллиметрового ключа Аллен.
6. Осторожно ввинтите актуаторный механизм обратно в подседельный штырь с помощью 16-миллиметрового ключа, не превышая максимальный крутящий момент 8 Нм. Актуатор должен полностью зафиксироваться в подседельном штыре, без видимых резьбы. Следуйте инструкции по установке подседельного штыря, чтобы завершить установку.

## SLOVAK

**INŠTALÁCIA KARTUŠE**

1. Začnite tým, že umiestnite dve plastové podložky v zobrazenom usporiadaní a vložte dve kovové posuvné voditka do príslušných otvorov.
2. Vložte kartušu do sedlového stĺpika, pričom dávajte pozor, aby sa gumový kruh správne umiestnil. Použite 3mm Allenovu kľúču na opatrné skrutkovanie kartuše na sedlový stĺpik, pričom použijete maximálny krútiaci moment 4Nm.
3. Použite 5mm Allenovu kľúču na utiahnutie skrutky na uchytenie sedlových líšt. Namontujte sedlo a pevne ho utiahnite, pričom použijete krútiaci moment 8-10Nm.
4. Vložte aktuátorovú tyč do kartuše a uistite sa, že plochá strana tyče je vložená ako prvá. Spojte oba trubkové diely sedlového stĺpika a utiahnite ich pomocou krúžku na sedlový stĺpik. Ak je potrebné, použite pásový kľúč na utiahnutie.
5. Vložte koniec kartuše do aktuátora, kým sa úplne neusadí, a pevne ju utiahnite pomocou dvoch skrutiek a 2mm Allenovho kľúča.
6. Opatrne zasúvajte aktuátor späť do sedlového stĺpika pomocou 16mm kľúča, pričom dbajte na to, aby ste neprekročili maximálny krútiaci moment 8Nm. Aktuátor by mal byť úplne usadený v sedlovom stĺpiku, bez viditeľných zvyškov závitov. Dodržujte inštrukcie pre inštaláciu sedlového stĺpika pre dokončenie inštalácie.

## NORSK

**INSTALLASJON AV PATRON**

1. Begynn med å plassere de to plastbøssene i orienteringen som vist, og trykk de to metallglideskinnene inn i sine passende spor.
2. Sett patronen inn i setepinnen som vist, og pass på at gummiringen er riktig plassert. Bruk en 3 mm Allen-nøkkel til å forsiktig skru patronen til setepinnen, og bruk en maksimalt dreiemoment på 4 Nm.
3. Ta en 5 mm Allen-nøkkel og stram seterailklemmen. Monter salen på nytt og stram den godt, med et dreiemoment på 8-10 Nm.
4. Sett inn aktuatorstangen i patronen, og sørg for at den flate siden av stangen settes inn først. Koble sammen de to setepost-rørene og stram dem med setepostkraven. Bruk en remnøkkel for å stramme om nødvendig.
5. Sett inn patronenden i aktuatormekanismen til den er helt satt på plass, og stram den godt ved hjelp av to skruer med en 2 mm Allen-nøkkel.
6. Skru aktuatormekanismen forsiktig tilbake i seteposten med en 16 mm fastnøkkel, og pass på at du ikke overstiger et maksimalt dreiemoment på 8 Nm. Aktuatoren skal være helt satt i seteposten, uten synlige gjenger. Følg setepostens installasjonsinstruksjoner for å fullføre installasjonen.

BBB has no responsibility for misprints or changed technical content.